Auto-Gitter

105–172 × 46–60 cm

#13172

Auto-Gitter

105–172 × 46–60 cm

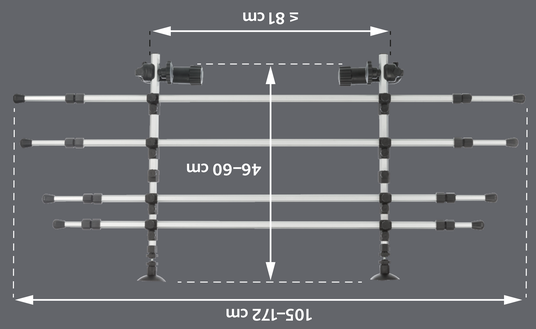

(EN) Car Dog Grid
(FR) Protection chien pour voiture
(NL) Auto-Rek
(IT) Divisorio di protezione per automobile
(SV) Lastgaller
(ES) Barras Protectoras Coche
(RU) А/м решётка в багажник
Garaжник

#13172

Auto-Gitter

105–172 × 46–60 cm

#13172

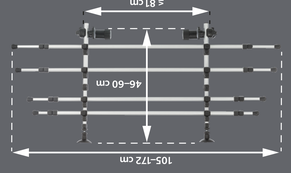

Auto-Gitter

105–172 × 46–60 cm

#13172

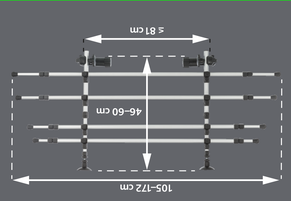

Auto-Gitter

105–172 × 46–60 cm

#13172

(DE) **Auto-Gitter**
für Vans, Caddys und Kleinbusse geeignet | platzsparende Befestigung, Nutzung des kompletten Kofferraums möglich | Breite und Höhe stufenlos verstellbar | müheloser und schneller Ausbau bei Nichtgebrauch | geringes Eigengewicht | für den Transport von Tieren oder Gegenständen im Kofferraum | Aluminium/Kunststoff | **Hinweis:** Verhindert lediglich, dass sich das Tier im Fahrzeug frei bewegt. Für einen umfassenden Unfallschutz nutze ein geprüftes Auto-Sicherheitsgeschirr.

(EN) **Car Dog Grid**
suitable for vans, VW Caddy and minibuses | space-saving installation, entire loading space can be used | fully adjustable in width and height | quick and easy removal when not in use | low deadweight | for transport of animals or objects in the car boot | aluminium/plastic | **Important:** Prevents the pet from moving around in the vehicle. For comprehensive accident protection use a certified car safety harness.

(FR) **Protection chien pour voiture**
convient aux vans, VW Caddy et minibus | fixation peu encombrante, le coffre reste entièrement utilisable | largeur et hauteur réglables en continu | se démonte rapidement et facilement | faible poids à vide | pour le transport des animaux et des objets dans la voiture | en aluminium/plastique | **Important :** Empêche l'animal de se déplacer dans le véhicule. Pour une entière protection contre les accidents, utilisez un harnais de sécurité agrée.

(NL) **Auto-Rek**
geschikt voor bestelwagens, caddy's en busjes | ruimtebesparende montage, gebruik van de complete kofferbak mogelijk | in breedte en hoogte traploos verstellbaar | eenvoudige en snelle demontage wanneer buiten gebruik | weegt van zichzelf weinig | voor het vervoer van dieren of bagage in de kofferbak | aluminium/kunststof | **Tip:** Voorkomt dat het dier zich frank en vrij door de auto kan bewegen. Voor een degelijke ongevallenpreventie maakt u gebruik van een gecertificeerd auto-veiligheidstuig.

(IT) **Divisorio di protezione per automobile**
per grandi monovolume, Volkwagen Caddy e furgoncini | salvaspazio, si può utilizzare tutta l'area di carico | completamente regolabile in altezza e larghezza | facile da montare e togliere | peso ridotto | per trasportare animali e oggetti nel bagagliaio | in alluminio/plastica | info smaltimento: www.trixieitalia.it | **Importante:** Evita che il cane si muova in automobile. Per garantire maggior sicurezza in caso di incidente, utilizzare una pettorina certificata per l'animale all'interno dell'abitacolo.

(SV) **Lastgaller**
lämplig för skåpbil, VW Caddy och minibussar | hela lastutrymmet kan användas | fullt justerbar höjd och bredd | enkel att montera upp och ned | låg tomvikt | för transport av djur och föremål i bagageutrymmet | aluminium/plast | **Viktigt:** Förhindrar djuret från att röra sig fritt i fordonet. För att ge större säkerhet i händelse av en olycka, använd en certifierad sele för transport av djur i bilen.

(ES) **Barras Protectoras Coche**
apto para furgonetas, VW Caddy y minibuses | no ocupa espacio en el maletero, que puede aprovechar para otras cosas | completamente ajustable a lo ancho y a lo alto | muy fácil de retirar y guardar cuando no se está usando | bajo peso propio | para transporte de mascotas u objetos en el maletero | aluminio/plástico | **Importante:** Evita que la mascota se mueva en el vehículo. Para una protección integral contra accidentes, utilice un arnés de seguridad para el coche certificado.

(RU) **А/м решётка в багажник**
подходит для фургонов, микроавтобусов и VW Caddy | позволяет полностью использовать всё пространство багажника | высота и ширина полностью регулируются | простая эксплуатация | низкий вес | для перевозки животных или вещей в багажнике | алюминий/пластик | **Важно:** Ограничивает перемещение питомца в автомобиле. Для обеспечения комплексной защиты от несчастных случаев используйте специальную шлейку и автомобильный ремень безопасности.

(PT) **Grade de Separação Auto**
adequado para carrinhas, VW Caddy e monovolumes | instalação ocupa muito pouco espaço, permitindo assim que toda a área da mala esteja livre | totalmente ajustável em largura e altura | facil e rápida remoção, quando não estiver em uso | peso reduzido quando vazio | para o transporte de animais e objetos na bagageira do carro | aluminio/plástico | **Importante:** Impede que o animal se movimente livremente dentro do carro. Para uma maior protecção em caso de acidente, utilize um peitoral de segurança para automóvel certificado.

(PL) **Okratowanie do samochodu**
pasuje do większych samochodów, VW Caddy i minibusy | instalacja nie zabiera wiele miejsca, pozwala na użycie całej przestrzeni ładunkowej | w pełni regulowana szerokość i wysokość | szybki i łatwy demontaż | niska masa własna | do transportu zwierząt lub przedmiotów w bagażniku | z aluminium/plastiku | **Ważne:** Zapobiega poruszaniu się zwierzęcia w samochodzie. W celu zapewnienia pełnej ochrony przed wypadkami, należy użyć certyfikowanych szelek bezpieczeństwa dedykowanych do jazdy samochodem.

(CS) **Mříž do nákladového prostoru auta**
vhodné pro dodávky, VW Caddy a minibusy | instalace šetřící místo, celý nákladní prostor může být použit | plně nastavitelná šířka a výška | rychlé a snadné odstranění, když není používáno | nízká prázdná hmotnost | pro přepravu zvířat nebo věcí v zavazadlovém prostoru | hliník/plast | **Důležité:** Zabraňte pohybu zvířat ve vozidle. Pro komplexní ochranu proti nehodám použijete certifikovaný bezpečnostní postroj do auta.

(DA) **Bilgitter**
egnet for følgende biltyper: Van, Caddy og minibus | pladsbesparende installation, det hele bagagerummet kan bruges | trinløst justerbar i bredde og højde | hurtig og nem afmontering, når den ikke er i brug | lav egenvægt | til transport af dyr eller genstande i bagagerummet | aluminium/plast | **Vigtigt:** Forhindrer kæledyret fra at flytte rundt i bilen. For at øge sikkerheden benyt en certificeret sikkerhedssele.

(SK) **Mreža do auta**
vhodné pre dodávky, úžitkové vozidlá a malé autobusy | upevnenie šetriace miesto, je možné využitie celého priestoru kufra auta | šírka a výška sú plynulo prestaviteľné | rýchla demontáž bez námahy, keď sa nepoužíva | nízka vlastná hmotnosť | na prevoz zvierat alebo predmetov v kufri auta | hliník/plast | **Dôležité:** Zabraňuje pohybu zvieraťa v automobile. Na úplnú ochranu pri nehode používajte certifikovaný bezpečnostný postroj do auta.

(UK) **Решітка у автомобіль (для відділення салону від багажного відсіку)**
Підходить для фургонів, Caddy і мікроавтобусів | Компактне кріплення, можливе використання всього багажника | Плавне регулювання ширини і висоти | Легке та швидке зняття під час невикористання | Мала власна вага | Для перевезення тварин або предметів у багажнику | алюмінійпластик | **Важливо:** Запобігає переміщенню тварини в автомобілі. Для повного захисту у разі аварії використовуйте сертифіковану автомобільну шлею безпеки.

(HU) **Autós rács**
alkalmas furgonokhoz, kisteherautókhoz és kisbuszokhoz | helytakarékos rögzítés, a teljes csomagtér kihasználható | fokozatmentesen állítható szélesség és magasság | ha nem használja, könnyedén és gyorsan eltávolítható | alacsony önsúly | állatok vagy tárgyak csomagtérben történő szállításához | alumínium/műanyag | **Fontos:** Megakadályozza, hogy az állat szabadon mozogjon a járműben. A teljes balesetvédelmet tanúsított biztonsági autós hám használatával biztosíthatja.

#13172 Made in China 19192
4 011905 131726

105–172 × 46–60 cm

TRIXIE Heimtierbedarf
Industriestr. 32 | 24963 Tarp
GERMANY | www.trixie.de
kontakt@trixie.de

TRIXIE UK Pet Products Ltd.
Unit 7 Deer Park Road | Moulton Park
Northampton NN3 6RZ
www.trixieuk.uk | contact@trixieuk.uk