# Bedienungs-anleitung
*SLIM 3in1*

**(EN) Manual Instructions**
**(FR) Instructions**
**(NL) Gebruiksaanwijzing**
**(IT) Istruzioni per l'uso**
**(SV) Instruktioner**
**(ES) Manual Instruccione**
**(RU) Инструкции**
**(PT) Manual Instruções**
**(PL) Instrukcja**
**(CS) Instrukce**
**(DA) Betjeningsvejledning**
**(SK) Návod na obsluhu**
**(UK) Посібник з експлуатації**
**(HU) Használati útmutató**

(DE) Vor Benutzung des Produkts dieses Handbuch bitte sorgfältig lesen und für spätere Zwecke aufbewahren. (EN) Please read this manual carefully before using the product and store it properly. (FR) Veuillez lire attentivement ce manuel avant d'utiliser le produit et bien le conserver. (NL) Voor gebruik van het product deze handleiding a.u.b. zorgvuldig doorlezen en bewaren voor toekomstige toepassingen. (IT) Si prega di leggere attentamente questo manuale prima di usare il prodotto e di conservarlo correttamente. (SV) Läs denna bruksanvisning noggrant innan du använder produkten och spara den. (ES) Lea atentamente este manual antes de utilizar el producto y guárdelo correctamente. (RU) Пожалуйста, внимательно прочитайте данное руководство перед использованием устройства и сохраните его. (PT) Por favor, ler atentamente este manual, antes de utilizar o produto e guardar para futura referência. (PL) Prosimy o uważne zapoznanie się z niniejszą instrukcją przed rozpoczęciem użytkowania produktu i zachowanie jej. (CS) Před použitím výrobku si pozorne prečítaj tento návod a správne ho ulož. (DA) Læs venligst denne vejledning omhyggeligt, før du bruger produktet, og opbevar det korrekt. (SK) Pred použitím výrobku si pozorne prečítaj tento návod a správne ho ulož. (UK) Будь ласка, уважно прочитайте цю інструкцію перед використанням виробу та зберігайте її належним чином. (HU) Kérjük, a termék használata előtt figyelmesen olvassa el ezt a kézikönyvet, és tárolja azt megfelelő helyen.

#23886

**(DE) Akku-Schermaschine | (EN) Battery Clipper | (FR) Tondeuse sans fil | (NL) Accu-Tondeuse | (IT) Tosatura a batterie | (SV) Batteridriven Klippmaskin | (ES) Cortapelos de Batería | (RU) Ножницы для шерсти с батареей | (PT) Máquina para aparar o pêlo a pilhas | (PL) Bezprzewodowa maszynka | (CS) Sada na stříhání | (DA) Trådløs-Klippemaskine | (SK) Akumulátorový zastrihávač | (UK) Машинка для стрижки | (HU) Akkumulátoros nyírógép** *SLIM 3in1*

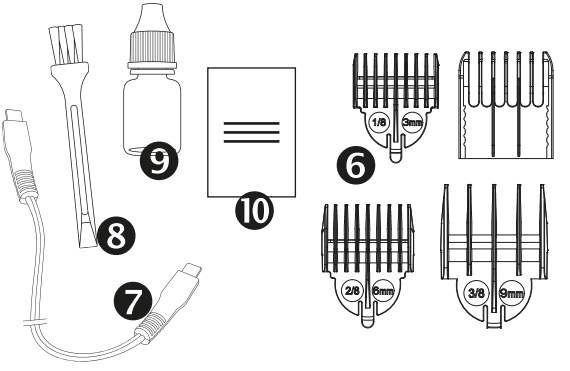


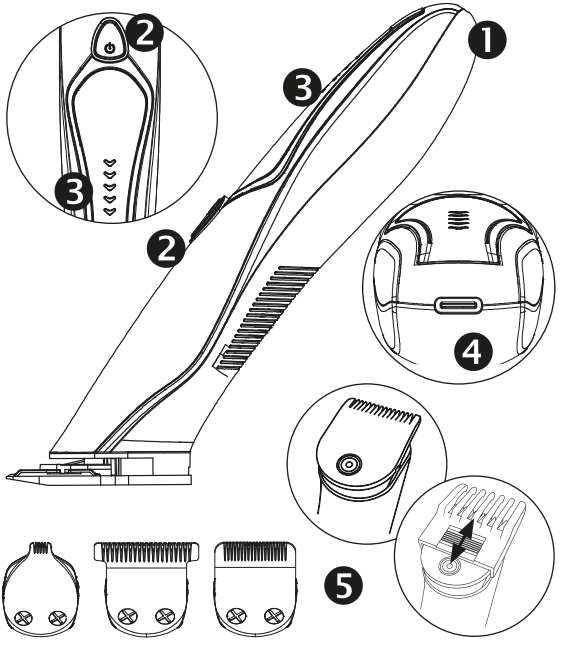

## Produktbeschreibung | Product description

❶ (DE) Akku-Schermaschine | (EN) cordless clipper | (FR) tondeuse rechargeable | (NL) snoerloze tondeuse | (IT) Tosatrice cordless | (SV) sladdlös klippmaskin | (ES) cortapelos inalámbrico | (RU) аккумуляторная машинка для стрижки | (PT) Máquina de cortar cabelo sem fios | (PL) akumulatorowa maszynka do strzyżenia | (CS) akumulátorový strojek na stříhání | (DA) genopladelig klippemaskine | (SK) akumulátorový strihací strojček | (UK) акумуляторна машинка для стрижки | (HU) akkumulátoros nyírógép

❷ (DE) An/Aus-Schalter | (EN) on/off switch | (FR) interrupteur marche/arrêt | (NL) aan/uit-schakelaar | (IT) pulsante on/off | (SV) På/av-strömbrytare | (ES) interruptor de encendido/apagado | (RU) кнопка Вкл./Выкл. | (PT) Interruptor de ligar/desligar | (PL) włącznik/wyłącznik | (CS) vypínač zap./vyp. | (DA) tænd/sluk-knap | (SK) vypínač zap./vyp. | (UK) кнопка Увімк./Вимк. | (HU) be-/kikapcsoló

❸ (DE) Ladeanzeige | (EN) charging indicator | (FR) indicateur de charge | (NL) oplaadindicator| (IT) indicatore di carica | (SV) oplaadindicator | (ES) indicador de carga | (RU) индикатор зарядки | (PT) Indicador de carga | (PL) wskaźnik ładowania | (CS) indikátor nabíjení | (DA) opladningsindikator | (SK) vindikátor nabíjania | (UK) індикатор заряджання | (HU) töltésjelző

❹ (DE) Lade-Eingang | (EN) charging input | (FR) entrée de charge | (NL) oplaadingang | (IT) ingresso di ricarica | (SV) Laddningsingång | (ES) entrada de carga | (RU) разъём для зарядки | (PT) Indicador de carga | (PL) wejście ładowania | (CS) nabíjecí vstup | (DA) opladningsindgang | (SK) nabíjací vstup | (UK) кнопка Увімк./Вимк. | (HU) töltőcsatlakozó

❺ (DE) Scherköpfe | (EN) clipping heads | (FR) têtes de coupe | (NL) scheerkoppen | (IT) testine intercambiabili | (SV) klipphuvuden | (ES) cabezales | (RU) стригущие головки | (PT) cabeças de corte | (PL) głowice tnące | (CS) střihací hlavice | (DA) skærhoveder | (SK) strihacie hlavice | (UK) роз'єм для заряджання | (HU) nyírófej

❻ (DE) Aufsteckkämme | (EN) click-on combs | (FR) peignes emboîtables | (NL) opzetkammen | (IT) pettini di ricambio | (SV) klickbara kammar | (ES) peines | (RU) насадки-гребни | (PT) pentes de encaixe | (PL) nasadki grzebieniowe | (CS) nasazovací hřebeny | (DA) påsætningskamme | (SK) nasadzovacie hrebene | (UK) насадки-гребені | (HU) felpattintható fésűs toldat

❼ (DE) Ladekabel USB-C | (EN) USB-C charging cable | (FR) câble de recharge USB-C | (NL) USB-C oplaadkabel | (IT) cavo di ricarica USB-C | (SV) USB-C laddningskabel | (ES) cable de carga USB-C | (RU) зарядный кабель USB-C | (PT) cabo de carregamento USB-C | (PL) kabel do ładowania USB-C | (CS) nabíjecí kabel USB-C | (DA) USB-C-ladekabel | (SK) nabíjací kábel USB-C | (UK) зарядний кабель USB-C | (HU) USB-C töltőkábel

❽ (DE) Reinigungsbürste | (EN) cleaning brush | (FR) brosse de nettoyage | (NL) reinigingsborstel | (IT) spazzolino pulisci lama | (SV) engöringsborste | (ES) cepillo de limpieza | (RU) щётка для чистки | (PT) escova de limpeza | (PL) szczoteczka do czyszczenia | (CS) čisticí kartáček | (DA) rengøringsbørste | (SK) čistiaca kefka | (UK) щітка для чищення | (HU) tisztítókefe

❾ (DE) Öl | (EN) oil | (FR) huile | (NL) olie | (IT) olio | (SV) olja | (ES) aceite | (RU) масло | (PT) óleo | (PL) olej | (CS) olej | (DA) olie | (SK) olej | (UK) олія | (HU) olaj

❿ (DE) Bedienungsanleitung | (EN) instruction Manual | (FR) Manuel d'utilisation | (NL) gebruiksaanwijzing | (IT) manuale di istruzioni | (SV) instruktionsbok | (ES) manual de instrucciones | (RU) инструкция по эксплуатации | (PT) manual de instruções | (PL) instrukcja obsługi | (CS) návod k použití | (DA) brugsanvisning | (SK) návod na použitie | (UK) інструкція з експлуатації | (HU) használati útmutató

## (DE) Bedienungsanleitung *SLIM 3in1*

### Packungsinhalt
1 × Akku-Schermaschine SLIM 3in1, 3 × Scherköpfe, 4 × Aufsteckkämme für T- & U-Scherkopf (3-9 mm), 1 × Ladekabel USB-C, 1 × Reinigungsbürste, 1 × Öl, 1 × Bedienungsanleitung | USB-Netzstecker nicht enthalten

### Technische Daten
**Produktname:** Akku-Schermaschine
**Modell:** SLIM 3in1
**Ladeeingangsspannung:** AC 100-240 V / 50-60 Hz
**Ausgangsleistung:** DC 3,7 V / 700 mA
**Akku-Typ:** Lithium Ion
**Akkukapazität:** 700 mAh
**Ladezeit:** 90 Minuten
**Laufzeit:** bis zu 90 Minuten

## Basisanleitung zur Fellpflege

Beste Voraussetzungen für die Schur: Bereite einen stabilen und rutschfesten Arbeitsplatz auf einem Tisch vor. Mache das Tier/den Hund mit der Schermaschine vertraut:

**Schritt 1:** Schalte mehrere Tage vor der Schur das Gerät beim Füttern und Spielen an. So kann sich das Tier zunächst an das Geräusch gewöhnen und assoziiert es mit etwas Positivem.

**Schritt 2:** Gewöhne das Tier an die Vibration. Hierzu das Gerät mit dem Scherblatt vom Tier abgewandt, sachte an den Kopf des Tieres halten. Wenn das Tier das Gerät beschnüffeln möchte, lasse dies zu.

**Hinweis:**
- Spiele mit dem Tier/Hund und sprich mit ihm. Das Scheren soll euch beiden Spaß bringen. Sollte das Tier nervös oder ängstlich sein, verschiebe das Scheren auf einen anderen Tag.
- Bade das Tier/den Hund. Bitte verwende nur Hundeshampoo aus dem Fachhandel, z. B. Art. 29195). Trockne bzw. föhne das Fell vollständig (immer mit dem Haarwuchs trocknen und föhnen).
- Kämme das Fell aus und entferne grobe Verfilzungen. Das gründliche Bürsten ist äußerst wichtig. Es hilft dem Tier/Hund, sich zu entspannen und entfernt die letzten Spuren von Filz aus dem Fell. Arbeite hier zunächst mit einem groben Kamm und anschließend mit einer feineren Softbürste (z. B. Art. 24132).

**Öle vor, während und nach dem Scheren den Schneidsatz. Es besteht ansonsten kein Garantieanspruch!**

### Den Akku laden
Diese Akku-Schermaschine hat eventuell noch Restleistung im Akku, wenn du das Gerät erhältst. Bitte entlade diese Restleistung, bis der Akku vollkommen leer ist. Der Akku kann in ca 90 Minuten vollständig aufgeladen werden. Bitte trenne das Gerät vom Ladekabel, nachdem der Akku vollständig geladen ist, um die Lebensdauer des Akkus zu erhalten.

### Ladevorgang
1. Verbinde das Ladekabel mit der Schermaschine und einem USB-Netzstecker (nicht enthalten).
2. Lasse das Gerät ausgeschaltet, wenn du es lädst.
3. Wenn der Akku vollständig geladen ist (5 blinkende Ladebalken), ziehe den Stecker und trenne das Ladekabel von der Schermaschine.

### Wechsel des Scherkopfes

Stelle sicher, dass das Gerät ausgeschaltet ist, wenn du den Scherkopf wechselst, um Verletzungen zu vermeiden.

1. Um den Scherkopf abzunehmen, drücke von unten gegen die Zähne des Scherkopfes, bis der Scherkopf aus dem Gerät herausklickt.
2. Setze nun den neuen Scherkopf wieder ein, indem du die Führung in den Schlitz der Vorderseite führst und die Rückseite auf das Gerät klickst.

### Wechsel des Aufsteckkamms

1. Halte die Schermaschine in der einen Hand und nutze den Daumen deiner anderen Hand, um den Kamm vom Scherkopf zu lösen.
2. Setze nun den neuen Aufsteckkamm vorne auf den Scherkopf und lasse das hintere Ende einrasten.

### Einstellen des variablen Aufsteckkamms

1. Halte die Schermaschine in der einen Hand und nutze den Daumen deiner anderen Hand, um den Kamm auf der gewünschten Länge einrasten zu lassen.

### Scherkopf Varianten

**T-Scherkopf:** für das Scheren des Rumpfes
**U-Scherkopf:** für das Scheren des Bauches und Kopfes
**Paw-Scherkopf:** extra-schmaler Scherkopf für das Scheren der Pfoten

### Scheren des Tieres

1. **Beine und Pfoten:** Kämme das Beinhaar und schneide langes Fell vorher ab. Hebe die Beine des Tieres vorsichtig, aber bestimmt hoch und halte sie gerade nach vorn. Beuge die Beine nicht in eine unbequeme Stellung. Sei bitte beim Scheren des Fells auf den Pfoten besonders vorsichtig.
2. **Kopf:** Hebe das Maul des Tieres an, halte es ruhig und schere mit der Haarwuchsrichtung. Schere die Schnauze, indem du auf dem Nasenrücken beginnst. Nach Abschluss der Scherarbeiten verwende eine Schere für die letzten Feinheiten. **Bitte beachte, dass ein Abscheren der Vibrissen (Tasthaare) tierschutzwidrig ist, weshalb wir dir dringend davon abraten!**

### Ölen des Scherkopfes

Um dem Scherkopf zu ölen, reinige ihn zuerst gründlich und trage dann 1 Tropfen Öl auf die Klinge auf. Schalte die Schermaschine kurz ein, damit sich das Öl gleichmäßig verteilt und wische überschüssiges Öl anschließend mit einem sauberen Tuch ab.

### Achtung:

1. Diese Schermaschine ist nicht wasserdicht, daher dein Tier bitte nicht während eines Bades scheren.
2. Bitte niemals stark verfilztes Fell scheren. Dies nutzt den Scherkopf ab und verkürzt die Lebensdauer der Schermaschine.
3. Für optimale Ergebnisse ist es wichtig, den Scherkopf, auch während des Schervorgangs, regelmäßig zu ölen.

## Wichtige Sicherheitshinweise

Bitte lies die folgende Anleitung vor der Inbetriebnahme deiner neuen Schermaschine sorgfältig durch. Beachte unbedingt zum eigenen Schutz beim Gebrauch von elektrischen Geräten die folgenden Hinweise:

- Nicht nach einem Gerät greifen, das in Wasser gefallen ist. Ggf. sofort den Stecker aus der Steckdose ziehen.
- Nicht während des Badens oder in der Dusche verwenden.
- Das Gerät nicht an einem Platz ablegen oder aufbewahren, an dem es in

eine Wanne oder ein Waschbecken fallen oder hineingezogen werden kann. Das Gerät nicht in Wasser oder eine andere Flüssigkeit fallen lassen oder eintauchen.
- Das Kabel dieses Geräts immer sofort nach dem Laden aus der Steckdose ziehen. Das Gerät am Stecker und nicht am Kabel aus der Steckdose ziehen.
- Vor dem Reinigen, Ausbauen oder Zusammenbauen von Teilen das Gerät vom Strom trennen.
- Ein mit dem Stromnetz verbundenes Gerät niemals unbeaufsichtigt lassen.
- Die Nutzung dieses Geräts durch Kinder ab 8 Jahren und durch Personen, die eingeschränkte körperliche, sensorische oder geistige Fähigkeiten aufweisen bzw. fehlende Erfahrung und Kenntnis im Umgang mit diesem Gerät haben, ist zulässig, sofern solche Personen beaufsichtigt werden bzw. in Bezug auf die sichere Bedienung des Geräts eingewiesen wurden und die damit verbundenen Risiken verstehen.
- Kinder dürfen nicht mit dem Gerät spielen.
- Das Gerät nur für die in diesem Handbuch beschriebenen Einsatzzwecke verwenden. Keine nicht von der TRIXIE Heimtierbedarf GmbH & Co. KG empfohlenen Zubehörteile verwenden.
- Dieses Gerät darf nicht betrieben werden, wenn Kabel oder Netzstecker beschädigt sind, wenn es nicht ordnungsgemäß funktioniert, wenn es zu Boden gefallen ist oder beschädigt wurde oder wenn es ins Wasser gefallen ist. Das Gerät in solchen Fällen zur Diagnose und Reparatur an TRIXIE Heimtierbedarf GmbH & Co. KG einschicken.
- Gerät und Kabel von heißen Oberflächen fernhalten.
- Niemals fremde Gegenstände in die Öffnungen des Geräts einführen.
- Das Gerät nicht im Freien, nicht zusammen mit Aerosolprodukten (Sprays) und nicht an Orten verwenden, wo Sauerstoff verabreicht wird.
- Das Gerät darf nicht mit einem beschädigten oder abgebrochenen Scherkopf bzw. Kamm verwendet werden, da dies zu Hautverletzungen führen kann.
- Um das Gerät vom Netz zu trennen, den Hauptschalter auf „OFF“ („0“) stellen und den Netzstecker aus der Steckdose ziehen.
- **Achtung:** Das Gerät nicht an einem Ort ablegen, wo es von einem Tier beschädigt werden kann oder der Witterung ausgesetzt ist.
- Den Scherkopf vor, während und nach dem Gebrauch ölen und oft prüfen, da er während des Gebrauchs heiß werden an, um Verbrennungen am Tier zu verhindern.
- Das Gerät trocken halten.

**Bitte bewahre diese Anleitung auf!**

## EU-Konformitätserklärung (vereinfacht)

Hiermit erklärt die **TRIXIE Heimtierbedarf GmbH & Co. KG, 24963 Tarp, Industriestraße 32**, dass der Artikel Nr. 23886 - Akku-Schermaschine Slim 3in1 - den aktuellen Richtlinien entspricht.

Der vollständige Text der EU-Konformitätserklärung ist unter www.trixie.de oder unter dem folgenden QR-Code verfügbar:

## (EN) Manual Instructions *SLIM 3in1*

### Package contents
1 × SLIM 3in1 cordless clipper, 3 × clipping heads, 4 × click-on combs for T & U clipper head (3-9 mm), 1 × USB-C charging cable, 1 × cleaning brush, 1 × oil, 1 × instruction manual | USB plug not included

### Technical specifications
**Product name:** Cordless clipper
**Model:** SLIM 3in1
**Charging input voltage:** AC 100-240 V / 50-60 Hz
**Output power:** DC 3.7 V / 700 mAh
**Battery type:** Lithium Ion
**Battery capacity:** 700 mA
**Charging time:** 90 minutes
**Operating time:** up to 90 minutes

## Basic Instructions for Fur Care

Best Conditions for Clipping: Prepare a stable and non-slip work area on a table. Get your pet/your dog acquainted to the clipper:

**Step 1:** Switch the device on while feeding or playing for several days before the clipping. That way, you pet can get used to the sound first and connects it to something positive.

**Step 2:** Get your pet used to the vibration. For this, hold the device gently to your pet's head with the blades pointing away from your pet. If your pet wants to sniff the device, allow this.

**Information:**
- Play with your pet/dog and speak to it. The clipping should be fun for you both. Should your pet be nervous or afraid, postpone the clipping to another day.
- Bathe your pet/dog. Please only use dog shampoo from pet specialist shops (e.g. item 29195). Dry your pet's coat completely, if necessary with a hair dryer (always in the direction of the hair growth).
- Comb the coat and remove severe mats and tangles. Thorough brushing is extremely important. It helps your pet/dog to relax and removes the last tangles from the coat. Start by using a wide-tooth comb and continue with a finer soft brush (e.g. item 24132).

**Oil the blade set before, while and after clipping. Otherwise your right to claim under guarantee becomes invalid!**

### Charging the battery
This cordless clipper may still have residual power in the battery when you receive the device. Please discharge this residual power until the battery is completely empty. The battery can be fully charged in approx. 90 minutes. Please disconnect the device from the charging cable after the battery is fully charged in order to preserve the service life of the battery.

### Charging process
1. Connect the charging cable to the clipper and a USB plug (not included).
2. Leave the appliance switched off when charging.
3. When the battery is fully charged (5 flashing charging bars), pull out the plug and disconnect the charging cable from the clipper.

### Changing the clipper head

Make sure that the appliance is switched off when you change the clipper head to avoid injury.

1. To remove the clipping head, press against the teeth of the clipping head from below until the clipping head clicks out of the appliance.
2. Now reinsert the new clipping head by inserting the guide into the slot on the front and clicking the back onto the appliance.

### Changing the clip-on comb

1. Hold the clipper in one hand and use the thumb of your other hand to detach the comb from the clipper head.
2. Now place the new clip-on comb on the front of the clipper head and snap the rear end into place.

### Adjusting the variable clip-on comb

1. Hold the clipper in one hand and use the thumb of your other hand to engage the comb at the desired length.

### Clipping head variants

**T-clipping head:** for clipping the rump
**U-clipping head:** for clipping the belly and head
**Paw clipping head:** extra-narrow clipping head for clipping the paws

### Clipping the animal

1. **Legs and paws:** Comb the leg hair and cut off long fur first. Lift the animal's legs carefully but firmly and hold them straight out in front. Do not bend the legs into an uncomfortable position. Please be particularly careful when clipping the fur on the paws.
2. **Head:** Lift the animal's mouth, hold it still and clip in the direction of hair growth. Clip the muzzle by starting on the bridge of the nose. Once the clipping is complete, use scissors for the finishing touches. **Please note that clipping the vibrissae (tactile hairs) is contrary to animal welfare, which is why we strongly advise against it!**

### Oiling the clipping head

To oil the clipper head, first clean it thoroughly and then apply 1 drop of oil to the blade. Switch the clipper on briefly so that the oil is evenly distributed and then wipe off any excess oil with a clean cloth.

### Caution:

1. This clipper is not waterproof, so please do not clip your pet during a bath.
2. Never clip heavily matted fur. This wears out the clipper head and shortens the life of the clipper.
3. For optimum results, it is important to oil the clipper head regularly, even during the clipping process.

## Important safeguards

Please read the following instructions before using your new clipper.
When using an electrical appliance, basic precautions should always be followed, including the following:

- Do not reach for an appliance that has fallen into water. If during charging, unplug immediately. Never use clipper near water.
- Do not use while bathing or in a shower.
- Do not place or store appliance where it can fall or be pulled into a tub or sink. Do not place in or drop into water or other liquid.
- Always unplug this appliance from the electrical outlet immediately after charging. Unplug by holding and pulling on plug, not cord.
- Unplug this appliance before cleaning, removing, or assembling parts.

- An appliance should never be left unattended when plugged in.
- This appliance can be used by children aged from 8 years and above and persons with reduced physical, sensory or mental capabilities or lack of experience and knowledge if they have been given supervision or instruction concerning use of the appliance in a safe way and understand the hazards involved.
- Children shall not play with the appliance.
- Use this appliance only for its intended use as described in this manual. Do not use attachments not recommended by TRIXIE Heimtierbedarf GmbH & Co. KG.
- Never operate this appliance if it has a damaged cord or plug, if it is not working properly, if it has been dropped or damaged, or dropped into water. Return the appliance to TRIXIE Heimtierbedarf GmbH & Co. KG for examination or repair.
- Keep the cord away from heated surfaces.
- Never drop or insert any object into any opening.
- Do not use outdoors or operate where aerosol (spray) products are being used or where oxygen is being administered.
- Do not use this appliance with a damaged or broken blade or comb, as injury to the skin may occur.
- To disconnect turn control to "0" then remove plug from outlet.
- **Warning:** During use, do not place or leave appliance where it may be damaged by an animal or exposed to the weather.
- Before and while using as well as after each use the blades have to be oiled. Blades may become hot during use. Check often to prevent burning animal.
- Keep the appliance dry.

**Save these instructions!**

## EU Declaration of Conformity (simplified)

Hereby, **TRIXIE Heimtierbedarf GmbH & Co. KG, 24963 Tarp, Industriestraße 32**, declares that the item no. 23886 - Battery Clipper SLIM 3in1 - is in compliance with the current directives.

The full text of the EU Declaration of Conformity is available at www.trixie.de or available under the following QR code:

## (FR) Instructions *SLIM 3in1*

### Contenu de l'emballage

1 × tondeuse rechargeable SLIM 3in1, 3 × têtes de coupe, 4 × peignes emboîtables pour tête de rasage T & U (3-9 mm), 1 × câble de recharge USB-C, 1 × brosse de nettoyage, 1 × huile, 1 × manuel d'utilisation | Fiche USB secteur non incluse

### Données techniques

**Nom du produit :** Tondeuse sans fil
**Modèle :** SLIM 3en1

**Tension d'entrée de charge :** AC 100-240 V / 50-60 Hz
**Puissance de sortie :** DC 3,7 V / 700 mA
**Type de batterie :** Lithium-ion
**Capacité de la batterie :** 700 mA
**Temps de charge :** 90 minutes
**Temps de fonctionnement :** jusqu'à 90 minutes

## Instructions de base pour le soin du pelage

Les meilleures conditions pour la coupe : Préparez un espace stable et non glissant sur une table. Habituez votre chien/animal à la tondeuse :

**Etape 1 :** Mettez en marche la tondeuse tout en donnant à manger ou en jouant pendant plusieurs jours avant la tonte. Votre animal s'habitue ainsi au bruit et le relie à quelque chose de positif.

**Etape 2 :** Habituez votre animal aux vibrations. Approchez doucement l'appareil de la tête de votre animal, les lames à l'opposé de l'animal. S'il souhaite sentir l'appareil, laissez le faire.

**Information :**
- Jouez avec votre animal/chien et parlez lui. La tonte doit être amusante pour vous deux. Si votre animal est nerveux ou peureux , reportez la tonte à plus tard.
- Donnez un bain à votre animal/chien. N'utilisez que du shampoing pour chien fournis par un magasin spécialisé (ex art 29195). Séchez bien et complètement votre chien, avec un sèche cheveux si besoin (toujours dans le sens extérieur du poil).
- Peignez le poil et enlevez les touffes et les nœuds. Un brossage vigoureux est très important. Il aide votre animal/chien à se relaxer et enlève les derniers nœuds du pelage. Utilisez au début un peigne à dents larges et continuez avec une brosse plus fine (ex art 24132).

**Huilez le set de lame avant, pendant et après la tonte. Sinon vous perdrez votre droit de garantie sur l'article!**

### Charge de la batterie
Cette tondeuse sans fil peut avoir une puissance résiduelle dans la batterie lorsque tu reçois l'appareil. Veuillez décharger cette puissance résiduelle jusqu'à ce que la batterie soit complètement vide. La batterie peut être entièrement rechargée en 90 minutes environ. Veuillez débrancher l'appareil du câble de recharge une fois que la batterie est complètement chargée afin de préserver la durée de vie de la batterie.

### Processus de chargement
1. Connecte le câble de recharge à la tondeuse et à une prise de courant (non fournie).
2. Laisse l'appareil éteint lorsque tu le charges.
3. Lorsque la batterie est complètement chargée (5 barres de charge clignotantes), retire la fiche et débranche le câble de charge de la tondeuse.

### Changement de la tête de rasage
Assure-toi que l'appareil est éteint lorsque tu changes la tête de rasage afin d'éviter les blessures.

1. pour retirer la tête de rasage, appuie par le bas sur les dents de la tête de rasage jusqu'à ce que la tête de rasage s'enclenche hors de l'appareil.
2. remets ensuite la nouvelle tête de rasage en place en insérant le guide dans la fente de la face avant et en cliquant la face arrière sur l'appareil.

### Remplacement du peigne amovible

1. Tiens la tondeuse dans une main et utilise le pouce de ton autre main pour détacher le peigne de la tête de tonte.
2. Place ensuite le nouveau peigne à l'avant de la tête de tonte et enclenche l'extrémité arrière.

### Réglage du peigne amovible variable

1. Tiens la tondeuse dans une main et utilise le pouce de ton autre main pour enclencher le peigne à la longueur souhaitée.

### Tête de tonte Variantes

**Tête de tonte en T :** pour la tonte du tronc
**Tête de tonte en U :** pour la tonte du ventre et de la tête
**Tête de tonte Paw :** tête de tonte extra-étroite pour la tonte des pattes

### Tondre l'animal

1. **Les pattes et les pieds :** Peigne les poils des pattes et coupe au préalable les poils longs. Soulève doucement mais fermement les pattes de l'animal et maintiens-les droites vers l'avant. Ne plie pas les pattes dans une position inconfortable. Sois particulièrement prudent lorsque tu tonds le pelage des pattes.
2. **Tête :** soulève la bouche de l'animal, maintiens-la immobile et tond dans le sens de la pousse du poil. Tonde le museau en commençant par l'arête du nez. Une fois la tonte terminée, utilise une paire de ciseaux pour les dernières finitions. **Note que le cisaillement des vibrisses (poils tactiles) est contraire à la protection des animaux, c'est pourquoi nous te le déconseillons vivement !**

### Huiler la tête de rasage

Pour huiler la tête de tonte, nettoie-la d'abord soigneusement et applique ensuite 1 goutte d'huile sur la lame. Allume brièvement la tondeuse pour que l'huile se répartisse uniformément et essuie ensuite l'excédent d'huile avec un chiffon propre.

### Attention :

1. cette tondeuse n'est pas étanche, ne tonds donc pas ton animal pendant un bain.
2. ne jamais tondre un pelage très emmêlé. Cela use la tête de coupe et réduit la durée de vie de la tondeuse.
3. pour des résultats optimaux, il est important de lubrifier régulièrement la tête de tonte, même pendant la tonte.

## Consignes de sècurité importantes

Veuillez lire les instructions suivantes avant d'utiliser votre nouvelle tondeuse. Lorsque vous utilisez des appareils électriques, respectez toujours les précautions d'usage pour votre sécurité et en particulier :

- Si un appareil électrique est tombé dans l'eau, ne le touchez pas à mains nues. S'il est en cours de charge, débranchez immédiatement la prise de courant. Ne jamais utiliser la tondeuse à proximité d'eau.
- Ne pas utiliser d'appareil électrique lorsqu'on prend un bain ou une douche.
- Ne pas poser ou entreposer un appareil électrique à un endroit d'où il risque de tomber ou d'être projeté dans une baignoire ou un lavabo. Ne pas le plonger ou le faire tomber dans le l'eau ou dans un autre liquide.
- Après le chargement, débrancher systématiquement tout appareil électrique de la prise d'alimentation. Pour débrancher l'appareil, saisir et tirer la fiche, et non le cordon.

- Débrancher tout appareil électrique avant de le nettoyer et d'y monter ou d'en démonter des pièces.
- Ne jamais laisser sans surveillance un appareil électrique branché.
- Cet appareil peut être utilisé par des enfants âgés de 8 ans minimum et des personnes présentant un handicap physique, sensoriel ou mental ou un manque d'expérience et de connaissances à condition d'avoir fait l'objet de la supervision ou reçu les instructions concernant l'utilisation de l'appareil de manière sûre et d'en comprendre les dangers.
- Cet appareil n'est pas un jouet à laisser entre les mains des enfants.
- Ne se servir de cet appareil qu'aux fins décrites dans le présent manuel. Ne pas utiliser d'accessoires non recommandés par TRIXIE Heimtierbedarf GmbH & Co. KG.
- Ne jamais utiliser l'appareil si son cordon ou la prise d'alimentation sont endommagés, s'il ne fonctionne pas normalement, si on l'a fait tomber à terre, endommagé ou laissé tomber dans de l'eau. Renvoyer l'appareil à un centre d'entretien TRIXIE Heimtierbedarf GmbH & Co. KG pour qu'il y soit examiné et réparé.
- Tenir le cordon d'alimentation à distance des surfaces chaudes.
- Ne jamais laisser pénétrer ou introduire quoi que ce soit dans l'un quelconque des orifices de l'appareil.
- Ne pas utiliser l'appareil à l'extérieur ou le faire fonctionner près d'un endroit où l'on pulvérise des produits en aerosol ou l'on administre de l'oxygène.
- Sous peine de lésions cutanées, ne pas utiliser la tondeuse dont un peigne est endommagé ou une tête de coupe brisée.
- Pour débrancher la tondeuse, mettre la commande à «Off» ("O") (arrêt) et retirer la fiche de la prise d'alimentation.
- **AVERTISSEMENT** : Lorsqu'on utilise la tondeuse, ne pas la placer ou la laisser à un endroit où elle risquerait être endommagée par un animal, ou serait exposée aux intempéries.
- Graissez les têtes de coupe avant, pendant et après chaque utilisation. L'utilisation de l'appareil entraîne un échauffement des têtes de coupe. Les vérifier souvent afin d'éviter de brûler l'animal.
- Garder l'appareil au sec.

**Conservez cette notice!**

## Déclaration de conformité UE (simplifiée)

La société **TRIXIE Heimtierbedarf GmbH & Co. KG, 24963 Tarp, Industriestraße 32**, déclare par la présente que l'article n° 23886 - Tondeuse sans fil SLIM 3in1 - est conforme aux directives en vigueur.

Le texte complet de la déclaration de conformité UE est disponible sur www.trixie.de ou en utilisant le code QR suivant :

## (NL) Gebruiksaanwijzing *SLIM 3in1*

**Inhoud van de verpakking**
1 × snoerloze tondeuse SLIM 3in1, 3 × scheerkoppen, 4 × opzetkammen voor

T & U scheerkop (3-9 mm), 1 × USB-C oplaadkabel, 1 × reinigingsborstel, 1 × olie, 1 × gebruiksaanwijzing | USB Netstekker niet inbegrepen

**Technische specificaties**
**Productnaam:** Snoerloze tondeuse
**Model:** SLIM 3in1
**Oplaadspanning:** AC 100-240 V / 50-60 Hz
**Uitgangsvermogen:** DC 3,7 V / 700 mA
**Type batterij:** Lithium Ion
**Batterijcapaciteit:** 700 mAh
**Oplaadtijd:** 90 minuten
**Looptijd:** tot 90 minuten

## Basisinstructies voor de vachtverzorging

Optimale condities om te trimmen: Zorg voor een stabiele en slipvaste werkplek op een tafel. Wen het dier/de hond aan de SLIM 3in1:

**Stap 1:** Zet meerdere dagen voor het trimmen het apparaat tijdens het voeren of spelen aan. Op die manier kan het dier alvast aan het geluid wennen en associeert het met iets positiefs.

**Stap 2:** Wen het dier aan de trilling. Houd het apparaat, met het scheerblad van het dier af, voorzichtig bij de kop van het dier. Als het dier aan het apparaat wil snuffelen, laat dit dan toe.

**Tip:**
- Speel met het dier/de hond en praat tegen hem. Het trimmen moet immers voor beide leuk zijn. Mocht het dier zenuwachtig of angstig zijn, stel het trimmen dan uit.
- Was het dier/de hond. Gebruik hiervoor alleen speciale in de dierenspeciaalzaak verkrijgbare shampoo (bijv. art. 29195). Droog of föhn de gehele vacht (altijd met de haargroeirichting mee).
- Kam de vacht uit en verwijder grove vervilting. Een grondige borstelbeurt is uitermate belangrijk. Het helpt het dier/de hond, om te ontspannen en verwijdert de laatste stukjes vervilting uit de vacht. Begin met een grove kam en maak het af met een fijnere zachte borstel (bijv. art. 24132).

**De scheerkop voor, tijdens en na het trimmen oliën. Uw aanspraak op garantie komt anders te vervallen!**

### De batterij opladen
Deze snoerloze tondeuse kan nog restvermogen in de batterij hebben wanneer je het apparaat ontvangt. Ontlaad deze reststroom totdat de batterij helemaal leeg is. De batterij kan in ongeveer 90 minuten volledig worden opgeladen. Koppel het apparaat los van de oplaadkabel zodra de batterij volledig is opgeladen om de levensduur van de batterij te verlengen.

### Oplaadproces
1. Sluit de laadkabel aan op de tondeuse en een USB netstekker (niet meegeleverd).
2. Laat het apparaat uitgeschakeld wanneer je aan het opladen bent.
3. Wanneer de batterij volledig is opgeladen (5 knipperende oplaadbalkjes), trek dan de stekker uit het stopcontact en koppel de oplaadkabel los van de tondeuse.

### De scheerkop vervangen
Zorg ervoor dat het apparaat is uitgeschakeld wanneer je de scheerkop vervangt om letsel te voorkomen.

1. Om de scheerkop te verwijderen, druk je van onderaf tegen de tanden van de scheerkop totdat de scheerkop uit het apparaat klikt.
2. Plaats nu de nieuwe scheerkop terug door de geleider in de gleuf aan de voorkant te steken en de achterkant op het apparaat te klikken.

### De opzetkam vervangen

1. Houd de tondeuse in de ene hand en gebruik de duim van je andere hand om de opzetkam los te maken van de scheerkop.
2. Plaats nu de nieuwe opzetkam op de voorkant van de scheerkop en klik de achterkant vast.

### De variabele opzetkam instellen

1. Houd de tondeuse in één hand en gebruik de duim van jouw andere hand om de kam op de gewenste lengte vast te laten klikken.

### Scheerkopvarianten

**T-scheerkop:** voor het scheren van de stuit
**U-scheerkop:** voor het scheren van de buik en het hoofd
**Paw-scheerkop:** extra smalle scheerkop voor het knippen van de poten

### Scheren van het dier

1. **Benen en poten:** Kam het haar van de poten en knip lang vacht eerst af. Til de poten van het dier voorzichtig maar stevig op en houd ze recht naar voren. Buig de poten niet in een ongemakkelijke positie. Wees bij het scheren van de vacht op de poten bijzonder voorzichtig.
2. **Kop:** Til de bek van het dier op, houd hem stil en scheer in de richting van de haargroei. Scheer de snuit door te beginnen op de brug van de neus. Als het knippen klaar is, gebruik dan een schaar voor de afwerking. **Houd er alsjeblieft rekening mee dat het knippen van de vibrissae (tastharen) in strijd is met het dierenwelzijn, daarom raden we dit sterk af!**

### De scheerkop oliën

Om de scheerkop te oliën, maak je hem eerst goed schoon en breng je vervolgens 1 druppel olie aan op het mesje. Schakel de tondeuse kort in zodat de olie gelijkmatig wordt verdeeld en veeg vervolgens overtollige olie weg met een schone doek.

### Let op:

1. Deze tondeuse is niet waterdicht, dus scheer je huisdier niet tijdens een bad.
2. Scheer nooit een sterk gematteerde vacht. Hierdoor slijt de scheerkop en wordt de levensduur van de tondeuse verkort.
3. Voor optimale resultaten is het belangrijk om de scheerkop, ook tijdens het scheren, regelmatig te oliën.

## Belangrijke veiligheidswaarschuwingen

Lees deze gebruiksaanwijzing vóór ingebruikname van uw nieuwe tondeuse grondig door. Neem voor uw eigen veiligheid m.b.t. het gebruik van elektrische apparatuur te allen tijde volgende waarschuwingen in acht:

- Probeer nooit een apparaat op te pakken dat in het water is gevallen en trek altijd onmiddellijk de stekker uit het stopcontact als het apparaat aan het opladen is.
- Niet tijdens een bad of onder de douche gebruiken.
- Het apparaat nimmer op een plek neerleggen of bewaren, waar de kans aanwezig is, dat het in een badkuip of wasbak kan vallen of erin getrokken kan worden. Het apparaat nooit in water of een andere vloeistof dompelen of laten vallen.
- Haal altijd onmiddellijk na het opladen de stekker uit het stopcontact. Doe dit door aan de stekker te trekken en nooit aan de kabel.

- Vóór het schoonmaken, het eruit halen of erin zetten van onderdelen de stekker uit het stopcontact trekken.
- Laat een apparaat, dat op stroom is aangesloten, nooit onbeheerd achter.
- Het gebruik van dit apparaat is toegestaan door kinderen vanaf 8 jaar en personen, die lichamelijk, geestelijk of zintuiglijk beperkte capaciteiten dan wel onvoldoende ervaring met dit apparaat hebben, mits er tijdens het gebruik toezicht wordt gehouden en zij van tevoren tekst en uitleg hebben gekregen over het veilige gebruik van het apparaat en zich bewust zijn van de gevaren die gepaard gaan met het gebruik ervan.
- Kinderen mogen niet met het apparaat spelen.
- Het apparaat alleen voor de in deze handleiding beschreven doeleinden gebruiken. Uitsluitend originele door TRIXIE Heimtierbedarf GmbH & Co. KG aanbevolen onderdelen gebruiken.
- Dit apparaat mag niet worden gebruikt, als stroomkabel of stekker beschadigd is, als het niet naar behoren werkt, als het op de grond is gevallen of beschadigd is of als het in het water is gevallen. Het apparaat dient in deze gevallen aan TRIXIE Heimtierbedarf GmbH & Co. KG te worden gestuurd, om nagekeken dan wel gerepareerd te worden.
- Stroomkabel uit de buurt van warmtebronnen houden.
- Nimmer vreemde onderdelen in de openingen van het apparaat stoppen of laten vallen.
- Het apparaat niet buiten gebruiken of tegelijkertijd met aerosol producten (sprays) en niet op plekken, waar zuurstof wordt toegediend.
- Het apparaat mag niet worden gebruikt, als scheerkop of kam is beschadigd of als er stukjes vanaf zijn gebroken, omdat dit huidletsel tot gevolg kan hebben.
- Om het apparaat van de stroom te halen, de hoofdschakelaar op „0“ zetten en de stekker uit het stopcontact trekken.
- **Opgelet:** Het apparaat niet op een plek leggen, dat toegankelijk is voor dieren, die het apparaat mogelijk kunnen beschadigen en ook niet op een plek, waar het blootgesteld is aan weersinvloeden.
- Olie de scheerhoofden voor, tijdens en na gebruik. Ze kunnen namelijk erg heet worden tijdens het gebruik, controleer dit regelmatig, om verbrandingen bij het dier te voorkomen.
- Het apparaat mag niet nat worden.

**Bewaar deze handleiding zorgvuldig!**

## EU-conformiteitsverklaring (vereenvoudigd)

Hierbij verklaart **TRIXIE Heimtierbedarf GmbH & Co. KG, 24963 Tarp, Industriestraße 32**, dat het artikel nr. 23886 - Accu-Tondeuse SLIM 3in1 - in overeenstemming is met de huidige richtlijnen.

De volledige tekst van de EU-conformiteitsverklaring is beschikbaar op www.trixie.de of onder de volgende QR-code:

## (IT) Istruzioni per l'uso *SLIM 3in1*

### Contenuto

1 × Tosatrice cordless SLIM 3in1, 3 × testine intercambiabili, 4 × pettini di ricambio per testina a T & U (3-9 mm), 1 × cavo di ricarica USB-C, 1 × spazzolino pulisci lama, 1 × olio, 1 × manuale di istruzioni | USB Presa di alimentazione non inclusa

### Specifiche tecniche

**Nome del prodotto:** Tosatrice
**Modello:** SLIM 3in1
**Voltaggio in ingresso per la ricarica:** AC 100-240 V / 50-60 Hz
**Potenza in uscita:** DC 3.7 V / 700 mA
**Tipo di batteria:** Ioni di Litio
**Capacità della batteria:** 700 mAh
**Tempo di ricarica:** 90 minuti
**Tempo di funzionamento:** fino a 90 minuti

## Istruzioni di base per la cura del pelo

Condizioni migliori per una corretta tosatura: Preparate su un tavolo una superficie di lavoro stabile e antiscivolo.Fate familiarizzare il vostro pet in modo graduale con la tosatrice procedendo nel seguente modo:

**Fase 1:** Qualche giorno prima della tosatura accendete il dispositivo mentre state preparando il cibo o state giocando con il vostro pet. In questo modo, si abituera' al suono e lo collegherà a qualcosa di positivo.

**Fase 2:** Abituate il vostro animale alle vibrazioni. Per questo, tenete il dispositivo delicatamente appoggiato sulla sua testa con le lame rivolte verso l'alto. Se l'animale vuole annusare il dispositivo, lasciatelo fare.

**Informazioni:**

- Giocate con il vostro pet e parlategli. La tosatura deve essere un'esperienza positiva per entrambi. Se percepite che l'animale e' nervoso o ha paura, rinviate la tosatura ad un altro giorno.
- Prima di procedere con la tosatura, fategli il bagno. Siete pregati di utilizzare solo shampoo specifici disponibili nei negozi specializzati pet (per es. 29195). Asciugate completamente il pelo dell'animale e, se necessario, utilizzate un asciugacapelli (sempre rivolto verso il senso naturale del pelo).
- Pettinate il pelo ed eliminate nodi e grovigli importanti. Una spazzolatura accurata è estremamente importante e aiuta l'animale a rilassarsi. Iniziate con un pettine a denti grossi e proseguite con un cardatore morbido più fine (per es. 24132).

**Lubrificate la lama prima, durante e dopo la tosatura. In caso contrario, decade il vostro diritto di reclamo in garanzia.**

### Caricare la batteria

Questa tosatrice cordless potrebbe avere ancora della carica residua quando si riceve il dispositivo. Si prega di scaricare completamente la batteria. La batteria può essere caricata completamente in circa 90 minuti. Si prega di scollegare il dispositivo dall'adattatore di ricarica dopo che la batteria è completamente carica, al fine di preservarne la durata.

### Processo di ricarica

1. Collegare il cavo di ricarica alla tosatrice e a una USB spina di alimentazione (non inclusa).
2. Lasciare il dispositivo spento durante il processo di ricarica.
3. Quando la batteria è completamente carica (5 barre di stato di ricarica

lampeggianti), estrarre la spina e scollegare il cavo di ricarica dalla tosatrice.

### Sostituzione della testina

Assicurarsi che il dispositivo sia spento quando si sostituisce la testina della tosatrice per evitare lesioni.

1. Per rimuovere la testina, premere contro i denti della testina dal basso, fino a quando la testina non scatta fuori dal dispositivo.
2. Reinserire la nuova testina facendo scorrere la guida nella fessura sulla parte anteriore e facendo scattare la parte posteriore sul dispositivo.

### Sostituzione del pettine a clip

1. Tenere la tosatrice con una mano e utilizzare il pollice dell'altra mano per staccare il pettine dalla testina.
2. Posizionare il nuovo pettine a clip sulla parte anteriore della testina e far scattare l'estremità posteriore in posizione.

### Regolazione del pettine a clip

1. Tenere la tosatrice con una mano e utilizzare il pollice dell'altra mano per regolare il pettine alla lunghezza desiderata.

### Tipologie di testine

**Testina a T:** per la tosatura della parte posteriore del dorso
**Testina a U:** per la tosatura di pancia e testa
**Testina per zampe:** testina extra sottile per la tosatura delle zampe

### Tosatura dell'animale

1. **Zampe:** Pettinare il pelo delle zampe e tagliare prima il pelo lungo. Sollevare le zampe dell'animale con attenzione e fermezza e tenerle dritte davanti a sé. Non piegare le zampe in una posizione scomoda. Prestare particolare attenzione quando si taglia il pelo delle zampe.
2. **Muso:** Sollevare il muso dell'animale, tenerlo fermo e tosare nella direzione di crescita del pelo. Tagliare il muso iniziando dal ponte del naso. Una volta completata la tosatura, utilizzare le forbici per gli ultimi ritocchi. **La tosatura delle vibrisse (peli tattili) è fortemente sconsigliata, in quanto contraria al benessere degli animali!**

### Lubrificazione della testina

Per lubrificare la testina, pulirla accuratamente e applicare 1 goccia di olio sulla lama. Accendere la tosatrice per qualche istante in modo che l'olio si distribuisca uniformemente, quindi rimuovere l'olio in eccesso con un panno pulito.

### Avvertenze e precauzioni d'uso:

1. La tosatrice non è impermeabile, non tosare mai l'animale durante il bagno.
2. Non tagliare mai pelo spesso e annodato. Questo comporta l'usura della testina e riduce la durata della tosatrice.
3. Per ottenere risultati ottimali, è importante lubrificare regolarmente la testina, anche durante il taglio.

## Importanti misure di sicurezza

Si prega di leggere le seguenti istruzioni prima di usare la nuova tosatrice.
Si raccomanda di seguire attentamente le seguenti avvertenze durante l'uso di dispositivi elettrici, onde garantire la propria sicurezza:

- Non toccare un apparecchio caduto in acqua e scollegarlo immediatamente dalla presa di corrente se è in carica.. Non usare mai la tosatrice in prossimità dell'acqua.
- Non usare apparecchi elettrici mentre si fa il bagno o la doccia.
- Non appoggiare né conservare l'apparecchio su superfici dalle quali possa

cadere o essere tirato nella vasca o nel lavandino. Non immergerlo né farlo cadere in acqua o in un altro liquido.
- Scollegare sempre l'apparecchio dalla presa elettrica immediatamente dopo l'uso. Scollegare afferrando e tirando la spina, non il cavo.
- Scollegare sempre l'apparecchio dalla rete elettrica prima della pulizia e della rimozione o dell'assemblaggio dei componenti.
- L'apparecchio non deve mai essere lasciato incustodito mentre è collegato alla presa elettrica.
- Questa unità può essere utilizzata da bambini di età superiore a 8 anni, e da persone con abilità mentali, sensoriali, o fisiche ridotte, o mancata esperienza e conoscenza, sempre che tali persone ricevono supervisione o istruzione per l'uso dell'unità in modo sicuro e che ne comprendono i pericoli.
- È necessario sorvegliare i bambini per garantire che non giochino con l'apparecchio.
- Impiegare l'apparecchio solamente per l'uso previsto, come descritto nel presente manuale. Usare solamente gli accessori consigliati da TRIXIE Heimtierbedarf GmbH & Co. KG.
- Non usare l'apparecchio se il cavo o la spina sono danneggiati, se funziona male, se è stato danneggiato, oppure se è caduto per terra o in acqua. Inviarlo a TRIXIE Heimtierbedarf GmbH & Co. KG per l'ispezione e l'eventuale riparazione.
- Tenere il cavo elettrico lontano dalle superfici calde.
- Non lasciar cadere l'apparecchio né inserire alcun oggetto nelle eventuali aperture.
- Non usare l'apparecchio all'aperto, in presenza di prodotti spray (aerosol) o durante la somministrazione di ossigeno.
- Non usare l'apparecchio se la lama o il pettine sono danneggiati o rotti, pena possibili lesioni cutanee.
- Per scollegare il prodotto dalla rete, togliere la spina dalla presa solo dopo averlo spento (interruttore in posizione "O").
- **AVVERTENZA** – Durante l'uso, non collocare o lasciare l'apparecchio in una ubicazione dove sia esposto al possibile danneggiamento da parte di un animale o alle intemperie.
- Lubrificare le lame prima, durante e dopo la tosatura. Le lame possono diventare calde durante l'uso. Controllarle spesso per evitare di ustionare l'animale.
- Tenere l'apparecchio asciutto.

**Conservare queste istruzioni!**

## Dichiarazione di conformità UE (semplificata)

Con la presente, **TRIXIE Heimtierbedarf GmbH & Co. KG, 24963 Tarp, Industriestraße 32**, dichiara che l'articolo nr. 23886 - Tosatura a batterie SLIM 3in1 - è conforme alle normative vigenti.

Il testo completo della Dichiarazione di conformità UE è disponibile all'indirizzo www.trixie.de o scansionando il seguente codice QR:

## (SV) Instruktioner *SLIM 3in1*

### Paketets innehåll
1 × SLIM 3in1 sladdlös klippmaskin, 3 × klipphuvuden, 4 × klickbara kammar för T- och U-klipphuvuden (3-9 mm), 1 × rengöringsborste, 1 × olja, 1 × instruktionsbok | USB Nätkontakt ingår ej

### Tekniska specifikationer
**Produktnamn:** Sladdlös klippmaskin
**Modell:** SLIM 3in1
**Ingångsspänning för laddning:** AC 100-240 V / 50-60 Hz
**Utgångseffekt:** DC 3,7 V / 700 mA
**Typ av batteri: Litiumjon**
**Batterikapacitet:** 700 mA
**Laddningstid:** 90 minuter
**Drifttid:** upp till 90 minuter

## Grundläggande instruktioner för pälsvård

Bästa förutsättningarna för klippning: Förbered en stabil och halkfri arbetsyta på ett bord. Vänj ditt djur/hund vid klippmaskinen:

**Steg 1:** Slå igång maskinen flera dagar innan klippning medan du matar eller leker med ditt djur. På så sätt kan ditt djur vänja sig vid ljudet först och förknippa det med något positivt.

**Steg 2:** Vänj din djur med vibrationerna. För detta, håll maskinen försiktigt mot ditt djurs huvud med skären pekandes bort från ditt djur. Om ditt husdjur vill lukta på maskinen, tillåt det.

**Information:**
- Lek och prata med ditt djur/hund. Klippningen bör vara rolig för er båda. Om ditt djur är nervöst eller rädd, skjut upp klippningen till en annan dag.
- Bada ditt djur/hund. Använd endast hundschampo från specialiserade zoobutiker (t.ex. art. 29195). Torka djurets päls helt. Om nödvändigt, använd hårfön (föna alltid medhårs, i pälsens riktning).
- Kamma igenom pälsen och avlägsna tovor och trassel. Noggrann borstning är extremt viktig. Det hjälper ditt djur/hund att slappna av och avlägsnar de sista tovorna från pälsen. Börja med att använda en glestandad kam och fortsätt med en fintandad, mjuk borste (t.ex. art. 24132).

**Olja skären före, under och efter klippning. Annars blir anspråket på garantin ogiltig!**

### Laddning av batteriet
Denna sladdlösa klippmaskin kan fortfarande ha kvar ström i batteriet när den levereras/tas emot. Vänligen ladda ur ev. reststrom tills batteriet är helt tomt. Batteriet kan laddas helt på ca 90 minuter. Koppla bort apparaten från USB-C laddningskabel när batteriet är fulladdat för att bevara batteriets livslängd.

### Laddningsprocess
1. Anslut USB-C laddningskabel till klippmaskinen och en USB Nätkontakt (medföljer ej).
2. Låt apparaten vara avstängd under laddningen.
3. När batteriet är fulladdat (5 blinkande laddningsstaplar) drar du ut stickkontakten och kopplar bort USB-C laddningskabel från klippmaskinen.

### Byte av klipphuvud
Se till att apparaten är avstängd när du byter klipphuvud för att undvika skador.

1. För att ta bort klipphuvudet, tryck mot tänderna på klipphuvudet underifrån tills klipphuvudet klickar ut ur apparaten.
2. Sätt nu tillbaka det nya klipphuvudet genom att föra in styrningen i spåret på framsidan och klicka fast det på baksidan av apparaten.

### Byte av clip-on-kam

1. Håll klipparen i ena handen och använd tummen på den andra handen för att lossa kammen från klipphuvudet.
2. Sätt nu den nya clip-on-kammen på framsidan av klipphuvudet och snäpp fast den bakre änden.

### Justering av den variabla clip-on-kammen

1. Håll klipparen i ena handen och använd tummen på den andra handen för att låsa fast kammen i önskad längd.

### Klipphuvudvarianter

**T-klipphuvud:** för klippning av gumpen
**U-klipphuvud:** för klippning av mage och huvud
**Paw clipping head:** extra smalt klipphuvud för klippning av tassarna

### Klippning av djuret

1. **Ben och tassar:** Kamma benhåren och klipp bort lång päls först. Lyft djurets ben försiktigt men bestämt och håll dem rakt fram. Böj inte benen till en obekväm ställning. Var särskilt försiktig när du klipper pälsen på tassarna.
2. **Huvud:** Lyft djurets mun, håll den stilla och klipp i hårets växtriktning. Klipp nospartiet genom att börja på nosryggen. När klippningen är klar använder du en sax för de sista detaljerna. **Observera att klippning av vibrissae (taktila hårstrån) strider mot djurskyddet, varför vi starkt avråder från det!**

### Olja in klipphuvudet

För att olja in klipphuvudet ska du först rengöra det noggrant och sedan applicera 1 droppe olja på bladet. Sätt på klippmaskinen en kort stund så att oljan fördelas jämnt och torka sedan bort överflödig olja med en ren trasa.

### Var försiktig:

1. Den här klipparen är inte vattentät, klipp aldrig ditt husdjur under ett bad.
2. Klipp aldrig kraftigt mattad päls. Detta sliter på klipphuvudet och förkortar klipparens livslängd.
3. För bästa resultat är det viktigt att regelbundet olja in klipphuvudet, även under klippningen.

## Viktiga skyddsåtgärder

Vänligen läs följande instruktioner före användning av din nya klippmaskin. Vid användning av en elektrisk apparat bör grundläggande försiktighetsåtgärder alltid följas, inklusive följande:

- Sträck dig inte efter en apparat som har fallit i vatten. Koppla omedelbart ur apparaten om den håller på att laddas. Använd aldrig klippmaskinen i närheten av vatten.
- Använd den inte när du badar eller står i duschen.
- Placera eller förvara inte apparaten där den kan falla eller dras ner i ett badkar eller handfat. Placera eller tappa den inte i vatten eller andra vätskor.
- Dra alltid ur kontakten på denna apparat direkt efter laddning. Dra ur genom att hålla och dra i stickkontakten, inte i sladden.
- Dra ur stickkontakten innan rengöring, montering eller demontering av delar.
- En apparat får aldrig lämnas obevakad när den är inkopplad.
- Denna apparat kan användas av barn äldre än 8 år och personer med nedsatt fysisk, sensorisk eller mental förmåga eller brist på erfarenhet och

kunskap om de övervakas eller får instruktioner angående användning av apparaten på ett säkert sätt och förstår riskerna.
- Barn får inte leka med apparaten.
- Använd endast apparaten till dess avsedda syfte så som beskrivs i denna manual. Använd inte tillbehör som inte rekommenderats av TRIXIE Heimtierbedarf GmbH & Co. KG.
- Använd aldrig apparaten ifall den har en skadad sladd eller stickkontakt, om den inte fungerar som den ska, om den har tappats eller skadats, eller om den har tappats i vatten. Returera apparaten till TRIXIE Heimtierbedarf GmbH & Co. KG för undersökning eller reparation.
- Håll sladden borta från upphettade ytor.
- Släpp aldrig eller sätt in något föremål i någon öppning.
- Användes inte utomhus, där aerosol (spray) -produkter används eller där syrgas handhas.
- Använd inte denna apparat med ett skadat eller trasigt skär eller kam då detta kan orsaka skador i huden.
- För att koppla från, vrid kontrollen till "0" och avlägsna sedan kontakten från uttaget.
- **Varning:** Under användning får apparaten inte placeras eller lämnas där den kan skadas av ett djur eller bli utsatt för väder och vind.
- Knivarna måste oljas in före, under och efter varje användning. Skären kan bli varma under användning. Kontrollera ofta för att förhindra att bränna djuret.
- Håll apparaten torr.

**Spara dessa instruktioner!**

## EU-försäkran om överensstämmelse (förenklad)

Härmed försäkrar **TRIXIE Heimtierbedarf GmbH & Co. KG, 24963 Tarp, Industriestraße 32**, att artikel nr. 23886 - Batteridriven Klippmaskin SLIM 3in1 - är i överensstämmelse med gällande direktiv.

Den fullständiga texten till EU-försäkran om överensstämmelse finns på www.trixie.de eller tillgänglig via följande QR-kod:

## (ES) Manual Instruccione *SLIM 3en1*

**Contenido del paquete**
1 × cortapelos inalámbrico SLIM 3en1, 3 × cabezales, 4 × peines para cabezales en T y U (3-9 mm), 1 × cable de carga USB-C, 1 × cepillo de limpieza, 1 × aceite, 1 × manual de instrucciones | USB Enchufe no incluido

**Especificaciones técnicas**
**Nombre del producto:** Cortapelos inalámbrico
**Modelo:** SLIM 3en1
**Voltaje de entrada de carga:** AC 100-240 V / 50-60 Hz
**Potencia de salida:** CC 3,7 V / 700 mA
**Tipo de batería:** Ión de litio
**Capacidad de la batería:** 700 mAh

**Tiempo de carga:** 90 minutos
**Tiempo de funcionamiento:** hasta 90 minutos

## Instrucciones básicas para el cuidado del pelaje

Condiciones óptimas para el corte: Prepare una zona de trabajo estable encima de una mesa y asegúrese que no exista peligro de deslizamiento. Familiarice a su mascota/su perro con el aparato:

**Paso 1:** Encienda el aparato mientras alimenta a su mascota o esté jugando con ella varios días antes de cortarle el pelo. De esta manera su mascota se acostumbrará al sonido y lo relacionará con algo positivo.

**Paso 2:** Acostumbre a su mascota a la vibración. Para ello, acerque el aparato suavemente a la cabeza de su mascota con las cuchillas apuntando en dirección contraria. Si su mascota desea olisquear el aparato, permítaselo.

**Información:**
- Juegue con su mascota/perro y háblele. El corte de pelo debe ser divertido para ambos. Si su mascota se pone nerviosa o miedosa, posponga el corte de pelo para otro día.
- Bañe a su mascota/perro. Por favor, solo utilice champú para perros de tiendas de mascotas especializadas (p.ej. artículo ref.29195). Seque el pelaje de su mascota completamente, con un secador si es necesario (siempre en dirección del crecimiento del pelo).
- Peine el pelo y quite matas y enredos. Peinar a fondo es altamente importante puesto que ayuda a su mascota/perro a relajarse y quita los últimos enredos del pelaje. Empiece utilizando un peine de púas anchas y continúe con un cepillo suave (p.ej. artículo ref.24132).

**¡Lubrique las cuchillas antes, durante y después de cada uso, de lo contrario perderá su derecho a utilizar la garantía!**

### Carga de la batería
Este cortapelos inalámbrico puede tener aún energía residual en la batería cuando reciba el aparato. Por favor, descargue esta energía residual hasta que la batería esté completamente vacía. La batería puede cargarse completamente en unos 90 minutos. Por favor, desconecte el aparato del cable de carga una vez que la batería esté completamente cargada para preservar la vida útil de la batería.

### Proceso de carga
1. Conecta el cable de carga al cortapelos y a un USB enchufe de red (no incluido).
2. Deje el aparato apagado durante la carga.
3. Cuando la batería esté completamente cargada (5 barras de carga parpadeantes), desenchufa el cable de carga y desconéctalo del cortapelos.

### Cambio del cabezal de corte
Asegúrese de que el aparato está apagado cuando cambie el cabezal de corte para evitar lesiones.

1. Para extraer el cabezal de corte, presione contra los dientes del cabezal desde abajo hasta que éste salga del aparato.
2. A continuación, vuelva a insertar el nuevo cabezal de corte introduciendo la guía en la ranura de la parte frontal y encajando la parte posterior en el aparato.

### Cambio del peine con clip
1. Sujete el cortapelos con una mano y utilice el pulgar de la otra para separar el peine del cabezal del cortapelos.

2. Coloque el nuevo peine en la parte delantera del cabezal del cortapelos y encaje la parte trasera.

### Ajuste del peine de sujeción variable

1. Sujete la esquiladora con una mano y utilice el pulgar de la otra para encajar el peine a la longitud deseada.

### Variantes del cabezal de esquilado

**Cabezal de esquilado en T:** para esquilado de la grupa
**Cabezal de esquila en U:** para recortar el vientre y la cabeza
**Cabezal de corte para patas:** cabezal de corte extraestrecho para cortar el pelo de las patas

### Recorte del animal

1. **Patas y pezuñas:** Peine el pelo de las patas y corte primero el pelo largo. Levante las patas del animal con cuidado pero con firmeza y manténgalas estiradas hacia delante. No doble las patas en una posición incómoda. Tenga especial cuidado al cortar el pelo de las patas.
2. **Cabeza:** Levante el hocico del animal, manténgalo quieto y córtelo en la dirección del crecimiento del pelo. Corte el hocico empezando por el puente de la nariz. Una vez terminado el recorte, utilice tijeras para los últimos retoques. **Tenga en cuenta que recortar las vibrisas (pelos táctiles) es contrario al bienestar animal, por lo que se lo desaconsejamos encarecidamente.**

### Engrasar el cabezal

Para engrasar el cabezal de la recortadora, primero límpialo a fondo y luego aplica 1 gota de aceite en la cuchilla. Encienda brevemente el cortapelos para que el aceite se distribuya uniformemente y, a continuación, limpie el exceso de aceite con un paño limpio.

### Precaución:

1. Este cortapelos no es impermeable, por lo que le rogamos que no esquille a su mascota durante el baño.
2. Nunca corte el pelo muy enmarañado. Esto desgasta el cabezal de la maquinilla y acorta su vida útil.
3. Para obtener unos resultados óptimos, es importante lubricar el cabezal de la cortadora con regularidad, incluso durante el proceso de corte.

## Información importante para la seguridad

Por favor, lea las siguientes instrucciones antes de utilizar su nuevo cortapelos. Cuando se utilicen aparatos eléctricos, siempre se deben seguir una serie de precauciones básicas, incluidas las siguientes:

- No intente recoger el aparato si se ha caído al agua. Desenchufe inmediatamente el aparato si se está cargando. No utilice nunca el cortapelos cerca del agua.
- No lo utilice mientras se está bañado o en la ducha.
- No coloque o guarde el aparato desde donde pueda caer o ser arrastrado en una bañera o un lavabo. No lo meta ni lo deje caer en agua u otro líquido.
- Siempre desenchufe este aparato de la corriente eléctrica inmediatamente después de cargalo. Desenchúfelo tirando del tapón, no del cable.
- Desenchufe este aparato antes de limpiarlo, desmontando y juntando las partes otra vez.
- Un aparato eléctrico no debe dejarse desatendido mientras está enchufado.
- Este aparato puede ser utilizado por niños a partir de 8 años, por personas con capacidades físicas, sensoriales o mentales reducidas y personas con falta de experiencia y conocimiento. Todos ellos siempre bajo supervisión o

si han recibido instrucciones acerca del uso del aparato de manera segura y entienden bien los riesgos implicados.
- Los niños no pueden jugar con el aparato.
- Utilice este aparato únicamente para su propósito tal y como se describe en este manual. No utilice accesorios no recomendados por TRIXIE Heimtierbedarf GmbH & Co KG.
- No utilice este aparato si tiene el cable o el enchufe dañado, si no funciona correctamente, si se ha caído al agua o ha sido dañado. En estos casos, devuelva el aparato a TRIXIE Heimtierbedarf GmbH & Co KG.
- Mantenga el cable alejado de fuentes de calor.
- Nunca deje caer o inserte objetos en ninguna de las aperturas.
- No lo utilice en el exterior ni en lugares donde productos de spray están siendo utilizados. No lo utilice en lugares donde oxígeno está siendo suministrado.
- No utilice este aparato con una cuchilla o peine dañado o roto, por posibles daños en la piel.
- Para desconectar posicione la palanca en "0" y después desenchufe de la corriente eléctrica.
- **Aviso:** Durante el uso, no deje el aparato al alcance de un animal o expuesto a la intemperie.
- Antes, durante y después de cada uso las cuchillas deben lubricarse. Las cuchillas pueden calentarse durante el uso. Revíselas a menudo para no causar quemaduras a la mascota.
- Mantenga el aparato seco.

**¡Guarde estas instrucciones!**

## Declaración de conformidad de la UE (simplificada)

Por la presente, **TRIXIE Heimtierbedarf GmbH & Co. KG, 24963 Tarp, Industriestraße 32**, declara que el artículo no. 23886 - Cortapelos de Batería SLIM 3in1 - es conforme con las directivas vigentes.

El texto completo de la Declaración de Conformidad de la UE está disponible en www.trixie.de o disponible bajo el siguiente código QR:

## (RU) Инструкции *SLIM 3in1*

### Состав комплекта
1 × аккумуляторная машинка для стрижки SLIM 3in1, 3 × стригущие головки, 4 × насадки-гребни для T- и U-головки (3-9 мм), 1 × зарядный кабель USB-C, 1 × щётка для чистки, 1 × масло, 1 × инструкция по эксплуатации | USB Сетевой адаптер не входит в комплект

### Технические характеристики
**Наименование изделия:** аккумуляторная машинка для стрижки
**Модель:** SLIM 3in1
**Входное напряжение зарядки:** AC 100-240 В / 50-60 Гц
**Выходная мощность:** DC 3,7 В / 700 мAh

**Тип аккумулятора:** литий-ионный
**Емкость аккумулятора:** 700 мА
**Продолжительность зарядки:** 90 минут
**Продолжительность работы:** до 90 минут

## Основные инструкции по уходу за шерстью

Оптимальные условия для стрижки: Подготовьте устойчивое и нескользкое рабочее место на столе. Дайте домашнему животному/собаке познакомиться с машинкой:

**Шаг 1:** Включайте прибор во время кормления или игры в течение нескольких дней перед стрижкой. Это позволит питомцу привыкнуть к звуку и ассоциировать его с чем-то положительным.

**Шаг 2:** Дайте вашему питомцу привыкнуть к вибрации. Для этого аккуратно удерживайте прибор на голове питомца, направив его лезвиями вверх. Разрешите питомцу обнюхать прибор, если он захочет.

**Информация:**
- Играйте со своим питомцем/собакой и разговаривайте с ним/с ней. Стрижка должна приносить удовольствие вам обоим. Если ваш питомец нервничает или боится, отложите стрижку на другой день.
- Искупайте своего питомца/собаку. Для этого воспользуйтесь шампунем, предназначенным для собак (например, арт.29195). Тщательно высушите вашего питомца, при необходимости используйте фен (всегда по направлению роста волос).
- Тщательно расчешите питомца, удалите колтуны и спутанную шерсть. Процедура расчёсывания поможет вашему питомцу/собаке расслабиться, а также избавит его от остатков спутанной шерсти. Начните с гребня с широкими зубцами (например, арт.23766) и продолжите более тонкой мягкой щёткой (например, арт.24132).

**Смазывайте режущий набор маслом до, во время и после стрижки. и. В противном случае прибор снимается с гарантии.**

### Зарядка аккумулятора
При получении устройства аккумулятор может иметь остаточный заряд. Пожалуйста, разрядите этот остаточный заряд до полного разряда аккумулятора. Полная зарядка аккумулятора занимает около 90 минут. После полной зарядки отсоедините устройство от зарядного кабеля, чтобы продлить срок службы аккумулятора.

### Процесс зарядки
1. Подключите зарядный кабель к машинке для стрижки и к сетевому адаптеру (не входит в комплект).
2. Во время зарядки устройство должно быть выключено.
3. Когда аккумулятор полностью зарядится (5 мигающих полос индикатора зарядки), выньте вилку из розетки и отсоедините зарядный кабель от машинки.

### Замена стригущей головки
Во избежание травм убедитесь, что устройство выключено при замене стригущей головки.

1. Чтобы снять стригущую головку, нажмите снизу на зубья головки, пока она не отщёлкнется от устройства.
2. Установите новую головку, вставив направляющую в паз на передней стороне и защёлкнув заднюю часть на устройстве.

### Замена насадки-гребня

1. Держите машинку одной рукой и большим пальцем другой руки снимите насадку с головки.
2. Установите новую насадку-гребень на переднюю часть головки и защёлкните задний край.

### Регулировка регулируемой насадки-гребня

1. Держите машинку одной рукой и большим пальцем другой руки установите насадку на нужную длину до фиксации.

### Варианты стригущих головок

**T-головка:** для стрижки корпуса
**U-головка:** для стрижки живота и головы
**Paw-головка:** сверхузкая головка для стрижки лап

### Стрижка животного

1. **Ноги и лапы:** расчешите шерсть на ногах и предварительно подстригите длинную шерсть. Осторожно, но уверенно поднимите ноги животного и держите их прямо вперёд. Не сгибайте ноги в неудобное положение. Будьте особенно осторожны при стрижке шерсти на лапах.
2. **Голова:** приподнимите морду животного, удерживайте её неподвижно и стригите по направлению роста шерсти. Стрижку морды начинайте с переносицы. После завершения стрижки используйте ножницы для окончательной подгонки. **Обратите внимание: сбривание вибрисс (усиков) является нарушением норм защиты животных, поэтому мы настоятельно не рекомендуем этого делать!**

### Смазывание стригущей головки

Чтобы смазать стригущую головку, сначала тщательно очистите её, затем нанесите 1 каплю масла на лезвие. Кратковременно включите машинку, чтобы масло равномерно распределилось, после чего удалите излишки масла чистой тканью.

### Внимание:

1. Эта машинка для стрижки не является водонепроницаемой, поэтому не стригите животное во время купания.
2. Никогда не стригите сильно свалявшуюся шерсть. Это изнашивает стригущую головку и сокращает срок службы машинки.
3. Для оптимального результата важно регулярно смазывать стригущую головку, в том числе во время стрижки.

## Меры предосторожности

Перед использованием машинки для стрижки внимательно прочтите данную инструкцию. При пользовании электроприборов необходимо соблюдать основные меры предосторожности:

- Не прикасайтесь к устройству, упавшему в воду. Если устройство заряжается, немедленно отключите его от сети. Никогда не используйте машинку рядом с водой.
- Не пользуйтесь прибором во время приёма ванной или душа.
- Не оставляйте и не храните прибор там, откуда он может упасть в ванну или раковину. Не допускайте контакта прибора с водой или другими жидкостями.
- Всегда вынимайте вилку из розетки сразу после зарядки. Держитесь за вилку, а не за шнур, чтобы отключить прибор.
- Отключите устройство от сети перед тем, как чистить его, снимать или заменять детали.
- Не оставляйте включенный прибор без присмотра.

- Данный прибор может быть использован детьми старше 8 лет и лицами с недостаточными физическими, сенсорными или умственными способностями, а также с недостаточным опытом или знаниями только под наблюдением ответственных лиц или в том случае, если им были разъяснены правила безопасного обращения с прибором, и они осознали исходящие от него опасности.
- Не разрешайте детям играть с прибором.
- Используйте прибор строго в целях, указанных в данной инструкции. Не применяйте дополнительные комплектующие, не рекомендованные TRIXIE Heimtierbedarf GmbH & Co. KG.
- Не используйте прибор, если повреждены вилка или шнур, если он не работает надлежащим образом, упал, повреждён или попал в воду. Верните прибор в TRIXIE Heimtierbedarf GmbH & Co. KG для проверки и ремонта.
- Не держите шнур вблизи нагретых поверхностей.
- Не вставляйте сами и не допускайте попадания в прибор посторонних предметов.
- Не пользуйтесь прибором на открытом воздухе или там, где используются аэрозольные (распыляемые) продукты или происходит выделение кислорода.
- Не пользуйтесь прибором с повреждёнными или сломанными лезвиями или насадками, т.к. они могут травмировать кожу.
- Для отключения прибора поверните выключатель в положение «0», а затем вытащите вилку из розетки.
- **Внимание:** Во время использования не кладите и не оставляйте прибор там, где его может повредить животное, или он может попасть под воздействие погоды.
- Смазывайте лезвия до, во время и после каждого использования. Во время работы прибора лезвия могут нагреваться. Регулярно проверяйте степень их нагрева, чтобы не обжечь животное.
- Храните прибор в сухом месте.

**Сохраните эту инструкцию!**

## Декларация соответствия ЕС (упрощенная)

Настоящим, **TRIXIE Heimtierbedarf GmbH & Co. KG, 24963 Tarp, Industriestraße 32**, заявляет, что изделие №. 23886 - Ножницы для шерсти с батареей SLIM 3in1 - соответствует действующим директивам.

Полный текст Декларации соответствия ЕС доступен на сайте www.trixie.de или по следующему QR-коду:

## (PT) **Manual Instruções** *SLIM 3em1*

### Conteúdo da embalagem

1 × Máquina de cortar cabelo sem fios Slim 3em1, 3 × cabeças de corte, 4 × pentes de encaixe para cabeças de corte T e U (3-9 mm), 1 × cabo de carregamento USB-C, 1 × escova de limpeza, 1 × óleo, 1 × manual de instruções | Ficha de alimentação USB não incluída

**Especificações técnicas**
**Nome do produto:** Máquina de cortar cabelo sem fio
**Modelo:** SLIM 3in1
**Tensão de entrada de carregamento:** AC 100-240 V / 50-60 Hz
**Potência de saída:** DC 3,7 V / 700 mA
**Tipo de bateria: Ião de lítio**
**Capacidade da bateria:** 700 mAh
**Tempo de carregamento:** 90 minutos
**Tempo de funcionamento:** até 90 minutos

## Instruções básicas para o cuidado do pêlo

Melhores condições para o corte: Preparar uma área de trabalho num local estável e anti-derrapante. Habituar o seu animal à máquina:

**Passo 1:** Ligar a máquina durante a alimentação ou enquanto brinca com o animal, durante vários dias antes de efectuar o corte. Desta forma, o animal habitua-se ao som da máquina e associa o mesmo a algo positivo.

**Passo 2:** Habituar o seu animal à vibração da máquina. Para isto, encostar de uma forma muito gentil a máquina à cabeça do animal, com as lâminas a apontar na direcção oposta do mesmo. Permitir que o animal cheira a máquina, se ele assim o pretender.

**Informação:**
- Brincar e falar com o seu animal. O corte deve ser divertido para ambos. Se o animal estiver nervoso ou com medo, adiar o corte para outro dia.
- Lavar bem o pêlo do seu animal. Por favor utilizar apenas shampoos indicados para o tipo de pêlo do seu animal, por exemplo os shampoos da gama TRIXIE. Secar completamente o pêlo, se necessário com um secador de cabelo (sempre na direcção do crescimento do pêlo).
- Escovar bem e remover os maiores nós do pêlo. Uma boa escovagem é extremamente importante. Não só ajuda o animal a relaxar como remove os últimos nós do pêlo. Começar com um pente com dentes espaçados, por exemplo o artigo 23766 e continuar com uma escova/cardadeira macia, como por exemplo o artigo 24132.

**IMPORTANTE : Olear a lâmina antes, durante e depois do corte. Se isto não for feito, perde todo o direito à garantia.**

### Carregar a bateria
Esta máquina de cortar cabelo sem fios pode ainda ter energia residual na bateria quando receber o aparelho. Por favor, descarregue esta energia residual até o acumulador estar completamente vazio. O acumulador pode ser totalmente carregado em cerca de 90 minutos. Desligue o aparelho do cabo de carregamento depois de o acumulador estar completamente carregado, para preservar a vida útil do acumulador.

### Processo de carregamento
1. Ligue o cabo de carregamento à máquina de cortar cabelo e a uma ficha USB de rede (não incluída).
2. Deixe o aparelho desligado durante o carregamento.
3. Quando a bateria estiver totalmente carregada (5 barras de carga intermitentes), puxe a ficha e desligue o cabo de carregamento da máquina de cortar relva.

### Substituir a cabeça do corta-relvas
Certifique-se de que o aparelho está desligado quando substituir a cabeça do corta-relvas para evitar ferimentos.

1. Para retirar a cabeça de corte, pressione contra os dentes da cabeça de corte a partir de baixo até que a cabeça de corte faça um estalido para fora do aparelho.
2. Volte a colocar a nova cabeça de corte, inserindo a guia na ranhura da frente e fazendo um estalido na parte de trás do aparelho.

### Mudar o pente de encaixe

1. Segure o aparador com uma mão e utilize o polegar da outra mão para separar o pente da cabeça do aparador.
2. Coloque agora o novo pente de encaixe na parte da frente da cabeça do aparador e encaixe a parte de trás no lugar.

### Ajustar o pente de fixação variável

1. Segure a tosquiadeira com uma mão e utilize o polegar da outra mão para encaixar o pente no comprimento desejado.

### Variantes da cabeça de tosquia

**Cabeça de tosquia em T:** para tosquiar a alcatra
**Cabeça de tosquia em U:** para tosquiar a barriga e a cabeça
**Cabeça de tosquia das patas:** cabeça de tosquia extra-estreita para tosquiar as patas

### Recorte do animal

1. **Pernas e patas:** Pentear o pelo das pernas e cortar primeiro o pelo comprido. Levantar as pernas do animal com cuidado mas com firmeza e mantê-las esticadas para a frente. Não dobrar as patas numa posição desconfortável. Tenha especial cuidado ao cortar o pelo das patas.
2. **Cabeça:** Levantar a boca do animal, mantê-la imóvel e tosquiar na direção do crescimento do pelo. Tosquiar o focinho, começando pela ponte do nariz. Quando a tosquia estiver concluída, utilizar uma tesoura para os retoques finais. **Note-se que a tosquia das vibrissas (pêlos tácteis) é contrária ao bem-estar dos animais, pelo que a desaconselhamos vivamente!**

### Olear a cabeça de corte

Para lubrificar a cabeça da máquina de tosquiar, primeiro limpe-a bem e depois aplique 1 gota de óleo na lâmina. Ligue a máquina de tosquiar por breves instantes para que o óleo seja distribuído uniformemente e, em seguida, limpe o excesso de óleo com um pano limpo.

### Cuidado:

1. Esta máquina de cortar cabelo não é à prova de água, por isso, não corte o seu animal de estimação durante o banho.
2. Nunca tosquiar pelo muito emaranhado. Isto desgasta a cabeça da máquina de tosquiar e encurta a vida útil da máquina.
3. Para obter os melhores resultados, é importante lubrificar regularmente a cabeça da máquina de tosquiar, mesmo durante o processo de tosquia.

## Informação de segurança importante

Ler atentamente as instruções, antes de colocar o aparelho em funcionamento. Para sua protecção, deve ter em atenção a seguinte informação, quando utilizar equipamentos eléctricos:

- Nunca tocar em aparelhos eléctricos que tenham estado em contacto com água. Se isto acontecer, desligar o aparelho imediatamente da corrente. Nunca utilizar o aparelho perto de água.
- Nunca usar aparelhos eléctricos na banheira ou chuveiro.
- Guardar sempre os aparelhos eléctricos em locais onde estes não podem entrar em contacto com água ou outros líquidos.
- Desligue sempre a ficha de alimentação após o carregamento. Desligar,

puxando pela ficha e não pelo cabo de alimentação.
- Antes de efectuar qualquer limpeza ou manutenção no aparelho, deve desligar o mesmo da corrente eléctrica.
- Nunca deixar o aparelho sem supervisão, quando o mesmo estiver ligado.
- Este aparelho pode ser utilizado por crianças com mais de 8 anos e por pessoas com deficiência física ou mental, desde que sejam sempre supervisionados.
- Não permitir que crianças brinquem com o aparelho.
- Não utilizar o aparelho para outras funções, diferentes das descritas nas instruções. Utilizar apenas acessórios recomendados pela TRIXIE Heimtierbedarf GmbH & Co KG.
- Nunca utilizar o aparelho se o cabo de alimentação ou ficha estiverem danificados, se não estiver a funcionar correctamente, se estiver danificado ou se tiver entrado em contacto com água. Devolver o aparelho à TRIXIE Heimtierbedarf GmbH & Co. KG.
- Manter o cabo de alimentação longe de superfícies quentes.
- Não inserir objectos nos orifícios do equipamento.
- Nunca utilizar o aparelho no exterior ou na presença de aerossóis (sprays) ou num local onde haja libertação de oxigénio.
- Para proteger contra lesões, nunca utilizar o parelho, se a lâmina de corte ou pente estiverem danificados.
- Para desligar, rodar o botão “control” para “0” e retirar a ficha da tomada.
- **IMPORTANTE :** A lâmina deve ser oleada antes, durante e após cada utilização. A lâmina podem aquecer durante a utilização. Verificar frequentemente, para não queimar o animal.
- Usar este aparelho apenas no interior e em ambientes secos.

**Guardar estas instruções !**

## Declaração de conformidade UE (simplificada)

A **TRIXIE Heimtierbedarf GmbH & Co. KG, 24963 Tarp, Industriestraße 32**, declara que o artigo nº. 23886 - Máquina para aparar o pêlo a pilhas SLIM 3in1 - está em conformidade com as diretivas em vigor.

O texto completo da Declaração de Conformidade da UE está disponível em www.trixie.de ou no seguinte código QR:

## (PL) **Instrukcja** *SLIM 3in1*

### Zawartość opakowania
1 × akumulatorowa maszynka do strzyżenia SLIM 3in1, 3 × głowice tnące, 4 × nasadki grzebieniowe do głowicy T i U (3-9 mm), 1 × kabel do ładowania USB-C, 1 × szczoteczka do czyszczenia, 1 × olej, 1 × instrukcja obsługi | USB Zasilacz sieciowy nie jest dołączony

### Dane techniczne
**Nazwa produktu:** akumulatorowa maszynka do strzyżenia
**Model:** SLIM 3in1
**Napięcie wejściowe ładowania:** AC 100-240 V / 50-60 Hz

**Moc wyjściowa:** DC 3,7 V / 700 mA
**Typ akumulatora:** litowo-jonowy
**Pojemność akumulatora:** 700 mAh
**Czas ładowania:** 90 minut
**Czas pracy:** do 90 minut

## Podstawowe instrukcje dotyczące pielęgnacji sierści

Najlepsze warunki do strzyżenia: Przygotuj stabilny i antypoślizgowy obszar roboczy na stole. Przyzwyczaj zwierzę do maszynki:

**Krok 1:** łączaj urządzenie podczas karmienia lub zabawy przez kilka dni przed strzyżeniem. W ten sposób zwierzak może przyzwyczaić się do dźwięku i połączyć go z czymś pozytywnym.

**Krok 2:** Przyzwyczaj swojego zwierzaka do wibracji. W tym celu przykładaj urządzenie delikatnie do głowy zwierzęcia z ostrzami skierowanymi w kierunku przeciwnym. Jeśli twoje zwierzę będzie chciało powąchać urządzenie, pozwól na to.

**Informacja:**
- Baw ze swoim zwierzakiem / psem i rozmawiaj z nim. Strzyżenie powinno być zabawą dla was obojga. Jeśli Twój zwierzak będzie nerwowy lub przestraszony, odłóż strzyżenie na inny dzień.
- Kąp swojego zwierzaka / psa. Używaj szamponu dla psów zakupionego tylko w specjalistycznych sklepach zoologicznych (np. artykuł 29195). Osusz zwierzę całkowicie, jeśli to konieczne, suszarką do włosów (zawsze z włosem, nigdy pod włos).
- Czesz zwierzę i usuwaj kołtuny i sploty. Dokładne szczotkowanie jest niezwykle ważne. Pomaga zwierzęciu / psu zrelaksować się i usuwa sploty sierści. Rozpocznij od użycia grzebienia o szerokim rozstawie zębów i kontynuuj drobniejszą, miękką szczotką (np. artykuł 24132).

**Nasmaruj zestaw ostrzy przed i po użyciu. Zestaw tnący należy naoliwić przed, w trakcie i po strzyżeniu. W przeciwnym razie nie przysługuje roszczenie gwarancyjne!**

### Ładowanie akumulatora
Ta akumulatorowa maszynka do strzyżenia może mieć jeszcze resztkowy poziom naładowania w chwili otrzymania urządzenia. Prosimy rozładować tę resztkową energię do momentu całkowitego rozładowania akumulatora. Akumulator można w pełni naładować w ok. 90 minut. Po pełnym naładowaniu odłącz urządzenie od kabla ładującego, aby wydłużyć żywotność akumulatora.

### Proces ładowania
1. Podłącz kabel ładujący do maszynki do strzyżenia oraz do USB zasilacza sieciowego (brak w zestawie).
2. Podczas ładowania pozostaw urządzenie wyłączone.
3. Gdy akumulator będzie w pełni naładowany (5 migających pasków ładowania), wyjmij wtyczkę z gniazdka i odłącz kabel ładujący od maszynki.

### Wymiana głowicy tnącej
Aby uniknąć urazów, upewnij się, że urządzenie jest wyłączone podczas wymiany głowicy tnącej.

1. Aby zdjąć głowicę tnącą, naciśnij od spodu na zęby głowicy, aż głowica odskoczy od urządzenia.
2. Następnie zamontuj nową głowicę, wsuwając prowadnicę w szczelinę z przodu i zatrzaskując tylną część na urządzeniu.

### Wymiana nasadki grzebieniowej

1. Trzymaj maszynkę jedną ręką, a kciukiem drugiej ręki zdejmij nasadkę z głowicy tnącej.
2. Następnie nałóż nową nasadkę grzebieniową na przód głowicy tnącej i zatrzaśnij tylną część.

### Ustawianie regulowanej nasadki grzebieniowej

1. Trzymaj maszynkę jedną ręką, a kciukiem drugiej ręki ustaw nasadkę na żądanej długości, aż się zatrzaśnie.

### Warianty głowic tnących

**Głowica T:** do strzyżenia tułowia
**Głowica U:** do strzyżenia brzucha i głowy
**Głowica Paw:** wyjątkowo wąska głowica do strzyżenia łap

### Strzyżenie zwierzęcia

1. **Nogi i łapy:** Rozczesz sierść na nogach i wcześniej przytnij dłuższe włosy. Delikatnie, ale stanowczo unieś nogi zwierzęcia i trzymaj je prosto do przodu. Nie wyginaj nóg w niewygodnej pozycji. Zachowaj szczególną ostrożność podczas strzyżenia sierści na łapach.
2. **Głowa:** Unieś pysk zwierzęcia, przytrzymaj go spokojnie i strzyż zgodnie z kierunkiem wzrostu włosa. Strzyż pysk, zaczynając od grzbietu nosa. Po zakończeniu strzyżenia użyj nożyczek do ostatnich poprawek. **Pamiętaj, że przycinanie wibrysów (wąsów czuciowych) jest niezgodne z dobrostanem zwierząt, dlatego zdecydowanie tego nie zalecamy!**

### Oliwienie głowicy tnącej

Aby naoliwić głowicę tnącą, najpierw dokładnie ją wyczyść, a następnie nałóż 1 kroplę oleju na ostrze. Krótko włącz maszynkę, aby olej równomiernie się rozprowadził, a następnie wytrzyj nadmiar oleju czystą ściereczką.

### Uwaga:

1. Ta maszynka do strzyżenia nie jest wodoodporna, dlatego nie należy strzyc zwierzęcia podczas kąpieli.
2. Nigdy nie strzyż mocno skołtunionej sierści. Powoduje to zużycie głowicy tnącej i skraca żywotność maszynki.
3. Dla uzyskania optymalnych rezultatów ważne jest regularne oliwienie głowicy tnącej, również podczas strzyżenia.

## Ważne informacje dotyczące bezpieczeństwa

Przed rozpoczęciem użytkowania maszynki proszę zapoznać się z poniższymi instrukcjami. Podczas korzystania z urządzenia elektrycznych należy zawsze przestrzegać podstawowych środków ostrożności, w tym:

- Nie sięgać po urządzenie, które wpadło do wody. Jeśli urządzenie jest w trakcie ładowania, należy je natychmiast odłączyć. Nigdy nie używaj maszynki do strzyżenia w pobliżu wody.
- Nie używaj podczas kąpieli lub pod prysznicem.
- Nie umieszczaj ani nie przechowuj urządzenia w miejscu, w którym może spaść lub zostać wciągnięte do wanny lub zlewu. Nie wkładaj ani nie wrzucaj do wody lub innych płynów.
- Zawsze odłączaj urządzenie od gniazdka natychmiast po naładowaniu. Odłącz, trzymając i ciągnąc za wtyczkę, nie za przewód.
- Odłącz urządzenie od zasilania przed czyszczeniem, demontażem lub montażem części.
- Urządzenie nie powinno być pozostawione bez nadzoru po podłączeniu.
- Niniejszy sprzęt może być użytkowany przez dzieci w wieku co najmniej 8 lat i przez osoby o obniżonych możliwościach fizycznych, umysłowych i osoby o braku doświadczenia i znajomości sprzętu w bezpieczny sposób, tak aby

związane z tym zagrożenia były zrozumiałe. Dzieci nie powinny bawić się sprzętem. Dzieci bez nadzoru nie powinny wykonywać czyszczenia i konserwacji sprzętu.
- Używaj tego urządzenia tylko zgodnie z jego przeznaczeniem opisanym w tej instrukcji. Nie używaj załączników niezalecanych przez TRIXIE Heimtierbedarf GmbH & Co KG.
- Nigdy nie używaj tego urządzenia, jeśli ma uszkodzony przewód lub wtyczkę, nie działa prawidłowo, zostało upuszczone, uszkodzone lub wpadło do wody. Zwróć urządzenie do TRIXIE Heimtierbedarf GmbH & Co. KG.
- Trzymaj przewód z dala od gorących powierzchni.
- Nigdy nie upuszczaj ani nie wkładaj żadnych przedmiotów do żadnego otworu w urządzeniu.
- Nie należy korzystać z urządzenia na zewnątrz lub używać w miejscach, gdzie używane są produkty w aerozolu (spray) lub gdzie podawany jest tlen.
- Nie używaj tego urządzenia jeśli ostrze uległo uszkodzeniu, ponieważ może to spowodować powstanie obrażeń skóry.
- Aby wyłączyć urządzenie przesuń włącznik na pozycję „0", następnie wyjmij wtyczkę z gniazdka.
- **Uwaga:** Podczas używania nie zostawiaj urządzenia w miejscu, gdzie może zostać uszkodzone przez zwierzę, lub w którym będzie wystawione na działanie warunków atmosferycznych.
- Ostrza należy naoliwić przed, w trakcie i po każdym użyciu. Ostrza mogą się rozgrzać podczas użytkowania. Sprawdzaj często, aby zapobiec oparzeniu zwierzęcia.
- Urządzenie powinno być suche.

**Zachowaj instrukcję obsługi!**

## Deklaracja zgodności UE (uproszczona)

Niniejszym firma **TRIXIE Heimtierbedarf GmbH & Co. KG, 24963 Tarp, Industriestraße 32**, oświadcza, że produkt nr. 23886 - Bezprzewodowa maszynka SLIM 3in1 - jest zgodny z obowiązującymi dyrektywami.

Pełny tekst deklaracji zgodności UE jest dostępny na stronie www.trixie.de lub pod następującym kodem QR:

## (CS) **Instrukce** *SLIM 3in1*

### Obsah balení
1 × akumulátorový strojek na stříhání SLIM 3in1, 3 × střihací hlavice, 4 × nasazovací hřebeny pro T- a U-střihací hlavici (3-9 mm), 1 × nabíjecí kabel USB-C, 1 × čisticí kartáček, 1 × olej, 1 × návod k použití | Síťový USB adaptér není součástí balení

### Technické specifikace
**Název produktu:** akumulátorový strojek na stříhání
**Model:** SLIM 3in1
**Vstupní napětí pro nabíjení:** AC 100-240 V / 50-60 Hz
**Výstupní výkon:** DC 3,7 V / 700 mA

**Typ akumulátoru: lithium-iontová**
**Kapacita baterie:** 700 mAh
**Doba nabíjení:** 90 minut
**Provozní doba:** až 90 minut

## Základní pokyny pro péči o kůži

Nejlepší podmínky pro stříhání: Připravte stabilní a protiskluzovou pracovní plochu na stole. Umožněte vašemu psovi zvyknout si na strokej:

**Krok 1:** Zapněte přístroj během podávání nebo přehrávání několik dní před ořezáváním. Tímto způsobem si zvíře může zvyknout na zvuk nejprve a připojí jej k něčemu pozitivnímu.

**Krok 2:** Využijte svůj mazlíček k vibracím. Za tímto účelem jemně držte přístroj na hlavu vašeho domácího mazlíčka tak, aby nože směřovaly od vašeho mazlíčka. Pokud váš mazlíček chce čichat zařízení, povolte to.

**Informace:**
- Zahrajte si se svým mazlíčkem / psem a promluvte si s ním. Ořezání by mělo být pro vás oba zábavné. Pokud by váš mazlíček byl nervózní nebo strach, odložit ořezávání na další den.
- Kupte svého mazlíčka / psa. Použijte pouze šampon pro psy od specializovaných obchodů (např. Položka 29195). Suši vaše zvířecí srst úplně, je-li to nutné, s vysoušečem vlasů (vždy ve směru růstu vlasů).
- Natižte kabát a odstraňte silné rohože a splety. Důkladné čištění je nesmírně důležité. Pomáhá Vašemu domácímu mazlíčku uvolnit a odstranit poslední spleť ze srsti. Začněte pomocí hřebenu s velkým zubem a pokračujte jemnějším měkkým kartáčem (např. Položka 24132).

**Před stříháním, během něj a po něm řezací soupravu naolejujte. V opačném případě bude vaše nárok na záruku neplatný!**

### Nabíjení baterie
Tento akumulátorový strojek na stříhání může mít při převzetí ještě zbytkovou kapacitu baterie. Prosím, vybijte tuto zbytkovou kapacitu, dokud se baterie zcela nevybije. Baterii lze plně nabít přibližně za 90 minut. Po úplném nabití odpojte zařízení od nabíjecího kabelu, aby se prodloužila životnost baterie.

### Nabíjení
1. Připojte nabíjecí kabel ke strojku na stříhání a k síťovému USB adaptéru (není součástí balení).
2. Během nabíjení ponechte zařízení vypnuté.
3. Jakmile je baterie plně nabitá (5 blikajících nabíjecích proužků), vytáhněte zástrčku ze zásuvky a odpojte nabíjecí kabel od strojku.

### Výměna střihací hlavice
Abyste předešli poranění, ujistěte se, že je zařízení při výměně střihací hlavice vypnuté.

1. Pro sejmutí střihací hlavice zatlačte zespodu na zuby střihací hlavice, dokud hlavice z přístroje nevycvakne.
2. Nasaďte novou střihací hlavici tak, že zasunete vodicí část do drážky na přední straně a zadní část zacvaknete na zařízení.

### Výměna nasazovacího hřebene
1. Držte strojek v jedné ruce a palcem druhé ruky uvolněte hřeben ze střihací hlavice.
2. Poté nasaďte nový nasazovací hřeben na přední část střihací hlavice a zadní konec nechte zacvaknout.

### Nastavení variabilního nasazovacího hřebene

1. Držte strojek v jedné ruce a palcem druhé ruky nechte hřeben zacvaknout do požadované délky.

### Varianty střihacích hlavic

**T-střihací hlavice:** pro stříhání trupu
**U-střihací hlavice:** pro stříhání břicha a hlavy
**Paw střihací hlavice:** extra úzká střihací hlavice pro stříhání tlapek

### Stříhání zvířete

1. **Nohy a tlapky:** Pročešte srst na nohách a dlouhou srst předem zkraťte. Nohy zvířete zvedněte opatrně, ale pevně a držte je rovně dopředu. Nohy neohýbejte do nepohodlné polohy. Při stříhání srsti na tlapkách buďte obzvlášť opatrní.
2. **Hlava:** Zvedněte čenich zvířete, držte jej v klidu a stříhejte ve směru růstu srsti. Čenich stříhejte tak, že začnete na hřbetu nosu. Po dokončení stříhání použijte nůžky pro poslední jemné úpravy. **Upozorňujeme, že ostříhání vibris (hmatových vousků) je v rozporu s ochranou zvířat, proto to důrazně nedoporučujeme!**

### Mazání střihací hlavice

Chcete-li střihací hlavici promazat, nejprve ji důkladně vyčistěte a poté naneste 1 kapku oleje na čepel. Strojek krátce zapněte, aby se olej rovnoměrně rozprostřel, a přebytečný olej následně setřete čistým hadříkem.

### Upozornění:

1. Tento strojek není vodotěsný, proto prosím nestříhejte zvíře během koupání.
2. Nikdy nestříhejte silně zplstnatělou srst. To opotřebovává střihací hlavici a zkracuje životnost strojku.
3. Pro optimální výsledky je důležité střihací hlavici pravidelně mazat, a to i během stříhání.

## Důležité upozornění

Před použitím nového stříhacího strojku si přečtěte následující pokyny.
Při používání elektrického spotřebiče je třeba vždy dodržovat základní bezpečnostní opatření, včetně následujících:

- Nedotýkejte se spotřebiče, který spadl do vody. Pokud se spotřebič nabíjí, okamžitě jej odpojte od elektrické sítě. Zastřihovač nikdy nepoužívejte v blízkosti vody.
- Nepoužívejte při koupání nebo při sprchování.
- Neumisťujte ani neskladujte spotřebič tam, kde by mohl spadnout, nevkládejte jej do vany nebo umyvadla. Neponořujte jej do vody nebo jiné kapaliny.
- Zařízení vždy odpojte od zdroje napájení ihned po skončení nabíjení. Odpojte zástrčku držením a zatáhněte za zástrčku, nikoli kabel.
- Před čištěním, demontáží nebo montáží součástek odpojte toto zařízení.
- Spotřebič nikdy nesmí být ponechán bez dozoru, pokud je připojen.
- Tento spotřebič mohou používat děti od 8 let a osoby se sníženými fyzickými, smyslovými nebo duševními schopnostmi nebo s nedostatečnými zkušenostmi a znalostmi, jen v případě dohledu odpovědné a způsobilé osoby.
- Děti si se zařízením nesmí hrát.
- Tento spotřebič používejte pouze pro jeho určené použití, jak je popsáno v této příručce. Nepoužívejte příslušenství, které nedoporučuje společnost TRIXIE Heimtierbedarf GmbH & Co. KG.
- Nikdy nepoužívejte tento spotřebič, pokud má poškozenou šňůru nebo zástrčku, pokud nefunguje správně, pokud spadnul nebo byl poškozen nebo

spadnul do vody. Vraťte spotřebič do společnosti TRIXIE Heimtierbedarf GmbH & Co. KG k prohlídce nebo opravě.
- Ponechejte kabel mimo vyhřívaný povrch.
- Nikdy nepokládejte žádný předmět do otvorů ve spotřebiči.
- Nepoužívejte venku nebo na místech kde jsou aerosolové přípravky nebo kde je vypouštěn kyslík.
- Nepoužívejte toto zařízení s poškozeným nebo zlomeným ostřím nebo hřebenem, protože může dojít k poranění kůže.
- Chcete-li odpojit řízení otáčení na „0“, vyjměte zástrčku ze zásuvky.
- **Varování:** Během používání neumísťujte ani neodkládejte zařízení na místa, kde by mohlo dojít k poranění zvířete nebo k vystavení povětrnostním vlivům.
- Před každým použitím, během něj a po něm je třeba nože namazat olejem. Čepele se mohou během používání zahřát. Spotřebič často kontrolujte, aby nedošlo k popálení zvířete.
- Udržujte přístroj v suchu.

**Uchovejte tyto pokyny!**

## Prohlášení o shodě EU (zjednodušené)

Společnost **TRIXIE Heimtierbedarf GmbH & Co. KG, 24963 Tarp, Industriestraße 32**, prohlašuje, že položka č. 23886 - Sada na Stříhání SLIM 3in1 - je v souladu s paltnými směrnicemi.

Úplné znění Prohlášení o shodě EU je k dispozici na www.trixie.de nebo pod následujícím QR kódem:

## (DA) Betjeningsvejledning *SLIM 3in1*

### Pakkens indhold
1 × genopladelig klippemaskine SLIM 3in1, 3 × skærhoveder, 4 × påsætningskamme til T- & U-skærhoved (3-9 mm), 1 × USB-C-ladekabel, 1 × rengøringsbørste, 1 × olie, 1 × brugsanvisning | USB Netadapter medfølger ikke

### Tekniske specifikationer
**Produktnavn:** genopladelig klippemaskine
**Model:** SLIM 3in1
**Indgangsspænding til opladning:** AC 100-240 V / 50-60 Hz
**Udgangseffekt:** DC 3,7 V / 700 mA
**Batteritype:** lithium-ion
**Batterikapacitet:** 700 mAh
**Opladningstid:** 90 minutter
**Driftstid:** op til 90 minutter

## Basisvejledning for pelspleje

Bedste forudsætninger for din klipning: Forbered en stabil og skridsikker plads på et bord. Vend dyret/hunden til klippemaskinen SLIM 3in1:

**Skridt 1:** Tænd maskinen flere dage inden klipningen, mens hunden bliver fodret eller leger. På den måde har dyret mulighed forat vende sig til lyden og kan associere lyden med noget positivt.

**Skridt 2:** Vend dyret til vibrationerne. Hertil holder du apparatet forsigtigt mod dyrets hoved mens skærehovedet pegervæk fra hunden. Tillad at dyret snuser til apparatet, hvis den vil det.

**OBS:**
- Leg med dyret/hunden og snak til den. Klipningen skal være sjovt for begge parter. Hvis dyret er nervøs eller bange, bør du udskyde klipningen til en anden dag.
- Giv dyret/hunden et bad. Du bør udelukkende gøre brug af hundeshampoo fra faghandlen (f.eks. art.nr. 29195). Tør hhv. føntør pelsen forsigtigt (tørres altid i hårets vokseretning).
- Red pelsen igennem og fjern grove filtre. Det er meget vigtigt at børste pelsen grundigt igennem. Det hjælper dyret/hunden med at slappe af og fjerner die sidste spor af filtre. Til at starte med, bør du arbejde med en grov kam, for herefter at bruge en soft-børste (f.eks. art.nr. 24132).

**Giv skæresættet olie før, under og efter klipning. Ellers bortfalder garantien!**

## Opladning af batteriet
Denne genopladelige klippemaskine kan have en restkapacitet i batteriet, når du modtager produktet. Aflad venligst denne restkapacitet, indtil batteriet er helt afladet. Batteriet kan oplades fuldt på ca. 90 minutter. Frakobl enheden fra ladekablet, når batteriet er fuldt opladet, for at forlænge batteriets levetid.

## Opladning
1. Tilslut ladekablet til klippemaskinen og til en USB netadapter (medfølger ikke).
2. Lad enheden være slukket under opladning.
3. Når batteriet er fuldt opladet (5 blinkende opladningsbjælker), tag stikket ud og frakobl ladekablet fra klippemaskinen.

## Udskiftning af skærhoved
Sørg for, at enheden er slukket, når du udskifter skærhovedet, for at undgå skader.

1. For at tage skærhovedet af skal du trykke nedefra mod tænderne på skærhovedet, indtil skærhovedet klikker af enheden.
2. Sæt nu det nye skærhoved på ved at føre føringen ind i slidsen på forsiden og klikke bagsiden fast på enheden.

## Udskiftning af påsætningskam
1. Hold klippemaskinen i den ene hånd, og brug tommelfingeren på den anden hånd til at løsne kammen fra skærhovedet.
2. Sæt nu den nye påsætningskam på foran på skærhovedet, og lad den bagerste ende klikke på plads.

## Indstilling af den variable påsætningskam
1. Hold klippemaskinen i den ene hånd, og brug tommelfingeren på den anden hånd til at lade kammen klikke fast i den ønskede længde.

## Skærhoved-varianter
**T-skærhoved:** til klipning af kroppen
**U-skærhoved:** til klipning af mave og hoved
**Paw-skærhoved:** ekstra smalt skærhoved til klipning af poter

## Klipning af dyret
1. **Ben og poter:** Red benpelsen og klip langt hår af på forhånd. Løft dyrets ben forsigtigt, men bestemt, og hold dem lige fremad. Bøj ikke benene i en ubehagelig stilling. Vær særligt forsigtig, når du klipper pelsen på poterne.

2. **Hoved:** Løft dyrets snude, hold den roligt og klip i hårets groretning. Klip snuden ved at starte på næseryggen. Efter klipningen kan du bruge en saks til de sidste finjusteringer. **Bemærk, at det er i strid med dyrevelfærden at klippe vibrisserne (knurhår), og vi fraråder det derfor på det kraftigste!**

### Smøring af skærhovedet

For at smøre skærhovedet skal du først rengøre det grundigt og derefter påføre 1 dråbe olie på klingen. Tænd kortvarigt for klippemaskinen, så olien fordeles jævnt, og tør derefter overskydende olie af med en ren klud.

**Advarsel:**

1. Denne klippemaskine er ikke vandtæt, så klip venligst ikke dit dyr under badning.
2. Klip aldrig kraftigt filtret pels. Det slider på skærhovedet og forkorter klippemaskinens levetid.
3. For optimale resultater er det vigtigt at smøre skærhovedet regelmæssigt, også under klipningen.

## Vigtige sikkerhedsforanstaltninger

Læs venligst følgende instruktioner før brug af klippemaskinen.Når du bruger et elektrisk apparat, burde grundlæggende forholdsregler altid blive fulgt inklusiv følgende:

- Ræk ikke ud efter et apparat, der er faldet i vand. Tag straks stikket ud af stikkontakten, hvis apparatet er under opladning. Brug aldrig plæneklipperen i nærheden af vand.
- Brug ikke i bad eller i bruser.
- Placér eller opbevar ikke apparatet, hvor det kan falde eller blive trukket ned i et badekar eller en håndvask. Placér eller tab ikke ned i vand eller anden væske.
- Altid tag stikket ud af stikkontakten øjebliklig efter opladning af dette apparat.
- Dette apparat må bruges af børn på 8 år og over og personer med reduceret psykisk, sensorisk eller mentale evner eller mangel på erfaring og viden, hvis de bliver overvåget og givet instruktioner omhandlende sikker brug af apparatet dets farer.
- Børn skal ikke lege med apparatet
- Brug kun apparatet til dets oprindelig formål som beskrevet i denne manual. Brug ikke tilbehør, som ikke er anbefalet af TRIXIE Heimtierbedarf GmbH & Co. KG.
- Aldrig betjen dette apparat, hvis det har en beskadiget ledning eller prop, hvis det ikke virker ordentligt, hvis det er blevet tabt eller beskadiget eller tabt i vand. Returnér apparatet til TRIXIE Heimtierbedarf GmbH & Co. KG. til undersøgelse eller reparation.
- Hold ledningen væk fra varme overflader.
- Aldrig tab eller indsæt noget objekt i åbningen.
- Brug ikke udendørs eller betjen hvor aerosol (spray) produkter bliver brugt eller hvor ilt adminstreres.
- Brug ikke apparatet med et beskadiget eller ødelagt barberblad eller kam, da der kan forekomme skader til huden.
- For at afbryde drej kontrol til "0" og fjern stikket fra stikkontakten.
- **Advarsel:** Placér eller efterlad ikke tilbehør hvor det kan blive beskadiget af et dyr eller udsat for vejret.
- Knivene skal smøres før, under og efter brug. Bladene kan blive varme ved brug. Tjek ofte for at forhindre forbrænding af dyret.
- Hold tilbehøret tørt.

**Gem disse instruktioner!**

## EU-overensstemmelseserklæring (forenklet)

Hermed erklærer **TRIXIE Heimtierbedarf GmbH & Co. KG, 24963 Tarp, Industriestraße 32**, at artikel nr. 23886 - Trådløs-Klippemaskine SLIM 3in1 - er i overensstemmelse med de gældende direktiver.

Den fulde tekst til EU-overensstemmelseserklæringen er tilgængelig på www.trixie.de eller under følgende QR-kode:

## (SK) Návod na obsluhu *SLIM 3in1*

### Obsah balenia

1 × akumulátorový strihací strojček SLIM 3in1, 3 × strihacie hlavice, 4 × nasadzovacie hrebene pre T- a U-strihaciu hlavicu (3-9 mm), 1 × nabíjací kábel USB-C, 1 × čistiaca kefka, 1 × olej, 1 × návod na použitie | USB Sieťový adaptér nie je súčasťou balenia

### Technické špecifikácie

**Názov produktu:** akumulátorový strihací strojček
**Model:** SLIM 3in1
**Vstupné nabíjacie napätie:** AC 100-240 V / 50-60 Hz
**Výstupný výkon:** DC 3,7 V / 700 mA
**Typ batérie:** lítium-iónová
**Kapacita batérie:** 700 mAh
**Čas nabíjania:** 90 minút
**Prevádzkový čas:** až 90 minút

## Základné pokyny na starostlivosť o srsť

Najlepšie predpoklady na strihanie: Široké, stabilné a nešmykľavé pracovné miesto na stole. Oboznámte zviera/psa so strihacím strojčekom SLIM 3in1:

**Krok 1:** Niekoľko dní pred strihaním zapnite prístroj počas hrania alebo kŕmenia. Zviera si tak zvykne na zvuk a spojí si ho s niečím pozitívnym.

**Krok 2:** Privyknite zviera na vibrácie. Za týmto účelom držte prístroj čepeľou od zvieraťa, jemne na hlave zvieraťa. Ak chce zviera prístroj oňuchať, nechajte ho.

**Upozornenie:**
- Hrajte a rozprávajte sa so zvieraťom/psom. Strihanie by malo byť zábavou pre vás a pre zviera. Ak je zviera nervózne alebo nahnevané, odložte strihanie na iný deň.
- Okúpte zviera/psa. Použite šampón pre psy zo špecializovaného obchodu, (napr. výr. 29195). Úplne vysušte alebo vyfénujte srsť (vždy sušte a fénujte po raste chlpov).
- Srsť vyčešte a odstráňte veľké splstenie. Dôkladné kefovanie je mimoriadne dôležité. Kefovanie pomáha zvieraťu/psovi oddýchnuť a odstraňuje posledné zvyšky plsti zo srsti. Najskôr použite hrubý hrebeň a následne jemnú, mäkkú kefu (napr. výr. 24132).

**Pred strihaním, počas neho a po ňom naolejujte reznú súpravu. V opačnom prípade zaniká nárok na poskytnutie záruky!**

## Nabíjanie batérie

Tento akumulátorový strihací strojček môže mať pri prevzatí ešte zvyškovú kapacitu batérie. Prosíme, vybite túto zvyškovú kapacitu, kým sa batéria úplne nevybije. Batéria sa dá úplne nabiť približne za 90 minút. Po úplnom nabití odpojte zariadenie od nabíjacieho kábla, aby sa predĺžila životnosť batérie.

## Nabíjanie

1. Pripojte nabíjací kábel k strihaciemu strojčeku a k sieťovému USB adaptéru (nie je súčasťou balenia).
2. Počas nabíjania nechajte zariadenie vypnuté.
3. Keď je batéria úplne nabitá (5 blikajúcich nabíjacích prúžkov), vytiahnite zástrčku a odpojte nabíjací kábel od strihacieho strojčeka.

## Výmena strihacej hlavice

Aby ste predišli poraneniu, uistite sa, že je zariadenie pri výmene strihacej hlavice vypnuté.

1. Ak chcete strihaciu hlavicu zložiť, zatlačte zospodu na zuby strihacej hlavice, kým hlavica z prístroja nevycvakne.
2. Nasaďte novú strihaciu hlavicu tak, že zasuniete vodiacu časť do drážky na prednej strane a zadnú časť zacvaknete na zariadenie.

## Výmena nasadzovacieho hrebeňa

1. Držte strihací strojček v jednej ruke a palcom druhej ruky uvoľnite hrebeň zo strihacej hlavice.
2. Nasaďte nový nasadzovací hrebeň na prednú časť strihacej hlavice a zadný koniec nechajte zacvaknúť.

## Nastavenie variabilného nasadzovacieho hrebeňa

1. Držte strihací strojček v jednej ruke a palcom druhej ruky nechajte hrebeň zacvaknúť na požadovanú dĺžku.

## Varianty strihacích hlavíc

**T-strihacia hlavica:** na strihanie trupu
**U-strihacia hlavica:** na strihanie brucha a hlavy
**Paw strihacia hlavica:** extra úzka strihacia hlavica na strihanie labiek

## Strihanie zvieraťa

1. **Nohy a labky:** Prečešte srsť na nohách a dlhú srsť vopred skráťte. Nohy zvieraťa zdvihnite opatrne, ale pevne a držte ich rovno dopredu. Nohy neohýbajte do nepohodlnej polohy. Pri strihaní srsti na labkách buďte obzvlášť opatrní.
2. **Hlava:** Zdvihnite ňufák zvieraťa, držte ho v pokoji a strihajte v smere rastu srsti. Strihanie ňufáka začnite na nosnom chrbte. Po ukončení strihania použite nožnice na posledné jemné úpravy. **Upozorňujeme, že zastrihávanie vibrís (hmatových fúzov) je v rozpore s ochranou zvierat, preto to dôrazne neodporúčame!**

## Olejovanie strihacej hlavice

Ak chcete strihaciu hlavicu naolejovať, najprv ju dôkladne vyčistite a potom naneste 1 kvapku oleja na čepeľ. Strihací strojček krátko zapnite, aby sa olej rovnomerne rozložil, a prebytočný olej následne utrite čistou handričkou.

## Upozornenie:

1. Tento strihací strojček nie je vodotesný, preto prosím nestrihajte zviera počas kúpeľa.
2. Nikdy nestrihajte silne zplstnatenú srsť. To opotrebúva strihaciu hlavicu a skracuje životnosť strihacieho strojčeka.
3. Pre optimálne výsledky je dôležité strihaciu hlavicu pravidelne olejovať, aj počas strihania.

## Dôležité bezpečnostné pokyny

Pred uvedením do prevádzky vášho nového strihacieho strojčeka si pozorne prečítajte návod na použitie. Pre vašu vlastnú ochranu nevyhnutne dodržiavajte pri používaní elektrických zariadení nasledujúce pokyny:

- Nedotýkajte sa spotrebiča, ktorý spadol do vody. Ak sa spotrebič v tomto čase nabíja, okamžite ho odpojte zo zásuvky.
- Prístroj nepoužívajte počas kúpania alebo sprchovania.
- Prístroj neodkladajte ani neskladujte na mieste, z ktorého môže spadnúť alebo byť stiahnutý do vane alebo umývadla. Prístroj nenechajte spadnúť ani ho neponárajte do vody alebo inej tekutiny.
- Sieťovú zástrčku vytiahnite zo zásuvky ihneď po nabití. Prístroj vyťahujte zo zásuvky za zástrčku, nie za kábel.
- Pred čistením, rozobratím alebo zložením dielov vytiahnite zástrčku zo zásuvky.
- Prístroj zapojený do siete nenechávajte nikdy bez dozoru.
- Používanie prístroja deťmi od 8 rokov a osobami s obmedzenými fyzickými, zmyslovými alebo mentálnymi schopnosťami alebo s nedostatkom skúseností a znalostí pri používaní prístroja je povolené za predpokladu, že osoby sú pod dozorom alebo s ohľadom na bezpečné používanie prístroja boli osoby vyškolené a porozumeli rizikám, ktoré s používaním prístroja súvisia.
- Deti sa s prístrojom nesmú hrať.
- Prístroj sa smie používať iba na účely popísané v príručke. Nepoužívajte žiadne časti príslušenstva, ktoré neschválila spoločnosť TRIXIE Heimtierbedarf GmbH & Co. KG.
- Prístroj nepoužívajte, ak sú napájací kábel alebo zástrčka poškodené, ak prístroj nefunguje správne, ak padol na zem, bol poškodený alebo padol do vody. V takom prípade odošlite prístroj na diagnostiku a opravu spoločnosti TRIXIE Heimtierbedarf GmbH & Co. KG.
- Udržujte napájací kábel mimo horúcich povrchov.
- Nikdy nezavádzajte cudzie predmety do otvorov prístroja.
- Prístroj nepoužívajte vonku, s aerosólovými produktmi (spreje) alebo na miestach, kde sa podáva kyslík.
- Prístroj nepoužívajte, ak sú strihacia hlava alebo hrebeň poškodené alebo zlomené, pretože to môže spôsobiť poranenia pokožky.
- Na odpojenie prístroja od siete nastavte hlavný spínač do polohy „OFF" („0") a vytiahnite zástrčku zo zásuvky.
- **Pozor:** Prístroj neodkladajte na mieste, kde ho môže zviera poškodiť alebo kde je prístroj vystavený poveternostným vplyvom.
- Holiace hlavy pred a po použití naolejujte, pretože sa môžu počas používania zohriať, a často ich kontrolujte, aby ste zabránili popáleniu zvieraťa.
- Prístroj udržujte suchý.

**Návod si uchovajte!**

## EÚ vyhlásenie o zhode (zjednodušené)

Týmto, **TRIXIE Heimtierbedarf GmbH & Co. KG, 24963 Tarp, Industriestraße 32**, vyhlasuje, že položka č. 23886 - Akumulátorový zastrihávač SLIM 3in1 - je v súlade s platnými smernicami.

Úplné znenie vyhlásenia o zhode EÚ je k dispozícii na adrese www.trixie.de alebo je k dispozícii pod nasledujúcim QR kódom:

# (UK) Посібник з експлуатації *SLIM 3in1*

## Комплектація

1 × акумуляторна машинка для стрижки SLIM 3in1, 3 × стригальні головки, 4 × насадки-гребені для T- та U-стригальної головки (3-9 мм), 1 × зарядний кабель USB-C, 1 × щітка для чищення, 1 × олія, 1 × інструкція з експлуатації | USB Мережевий адаптер не входить до комплекту

## Технічні характеристики

**Найменування виробу:** акумуляторна машинка для стрижки
**Модель:** SLIM 3in1
**Вхідна напруга заряджання:** AC 100-240 В / 50-60 Гц
**Вихідна потужність:** DC 3,7 В / 700 мА
**Тип акумулятора:** літій-іонний
**Місткість акумулятора:** 700 мАh
**Тривалість заряджання:** 90 хвилин
**Тривалість роботи:** до 90 хвилин

## Заряджання акумулятора

Під час отримання пристрою акумулятор може мати залишковий заряд. Будь ласка, розрядіть цей залишковий заряд, доки акумулятор повністю не розрядиться. Акумулятор можна повністю зарядити приблизно за 90 хвилин. Після повного заряджання від'єднайте пристрій від зарядного кабелю, щоб зберегти ресурс акумулятора.

## Процес заряджання

1. Під'єднайте зарядний кабель до машинки для стрижки та до USB мережевого адаптера (не входить до комплекту).
2. Під час заряджання залишайте пристрій вимкненим.
3. Коли акумулятор повністю зарядиться (5 миготливих смужок індикатора заряджання), вийміть вилку з розетки та від'єднайте зарядний кабель від машинки.

## Заміна стригальної головки

Щоб уникнути травм, переконайтеся, що пристрій вимкнено під час заміни стригальної головки.

1. Щоб зняти стригальну головку, натисніть знизу на зубці стригальної головки, доки вона не від'єднається від пристрою.
2. Встановіть нову головку, вставивши напрямну в паз на передній частині та защіпнувши задню частину на пристрої.

## Заміна насадки-гребеня

1. Тримайте машинку однією рукою, а великим пальцем іншої руки зніміть насадку з головки.
2. Потім встановіть нову насадку-гребінь на передню частину стригальної головки та защіпніть задній край.

## Налаштування регульованої насадки-гребеня

1. Тримайте машинку однією рукою, а великим пальцем іншої руки зафіксуйте насадку на потрібній довжині.

## Варіанти стригальних головок

**T-стригальна головка:** для стрижки тулуба
**U-стригальна головка:** для стрижки живота та голови
**Paw-стригальна головка:** надвузька стригальна головка для стрижки лап

## Стрижка тварини

1. **Ноги та лапи:** Розчешіть шерсть на ногах і попередньо підріжте довгу шерсть. Обережно, але впевнено підніміть ноги тварини та тримайте їх

прямо вперед. Не згинайте ноги в незручне положення. Під час стрижки шерсті на лапах будьте особливо обережні.
2. **Голова:** Підніміть морду тварини, утримуйте її нерухомо та стрижіть за напрямком росту шерсті. Стрижку морди починайте з перенісся. Після завершення стрижки використовуйте ножиці для остаточного підрівнювання. **Зверніть увагу: зістригання вібрисів (вусів) суперечить вимогам захисту тварин, тому ми наполегливо радимо цього не робити!**

**Змащування стригальної головки**
Щоб змастити стригальну головку, спочатку ретельно очистіть її, а отім нанесіть 1 краплю олії на лезо. Коротко увімкніть машинку, щоб олія рівномірно розподілилася, після чого витріть надлишок олії чистою тканиною.

**Увага:**
1. Ця машинка для стрижки не є водонепроникною, тому, будь ласка, не стрижіть тварину під час купання.
2. Ніколи не стрижіть сильно зваляну шерсть. Це зношує стригальну головку та скорочує строк служби машинки.
3. Для оптимального результату важливо регулярно змащувати стригальну головку, у тому числі під час стрижки.

## Важливі вказівки з техніки безпеки

Будь ласка, уважно прочитайте наступну інструкцію перед використанням нової машинки для стрижки. Задля власної безпеки обов'язково дотримуйтесь наступних указівок під час використання електричних пристроїв:

- Не торкайтеся приладу, що впав у воду. Якщо прилад заряджається, негайно вимкніть його з розетки.
- Не використовуйте пристрій під час прийому ванни або душу.
- Не залишайте пристрій там, де він може зісковзнути або впасти в ванну або умивальник. Не випускайте та не занурюйте пристрій у воду або іншу рідину.
- Завжди виймайте мережевий кабель з розетки одразу після заряджання. Виймайте кабель живлення з розетки, тримаючись за штекер, а не кабель.
- Перед очищенням, розбиранням або збиранням пристрою вийміть штекер із розетки.
- Ніколи не залишайте пристрій, під'єднаний до мережі, без нагляду.
- Використання пристрою дітьми до 8 років, особами з особливими фізичними, сенсорними або розумовими потребами або особами, які мають замало досвіду та знань для використання цього пристрою, дозволено за умови нагляду іншими особами або інформування цих осіб стосовно безпечного використання пристрою та пов'язаних із цим ризиків.
- Дітям забороняється грати з пристроєм.
- Використовувати пристрій дозволяється лише в передбачуваних цією інструкцією цілях. Забороняється використовувати інші комплектуючі, окрім рекомендованих TRIXIE Heimtierbedarf GmbH & Co. KG.
- Забороняється використовувати пристрій у разі пошкодження кабелю живлення або штекера, неналежного функціонування пристрою, його падіння та пошкодження й у разі його потрапляння у воду. У подібних випадках необхідно надіслати пристрій TRIXIE Heimtierbedarf GmbH & Co. KG для діагностики та ремонту.
- Тримайте кабель живлення подалі від гарячих поверхонь.
- Не вводьте сторонні предмети в отвори пристрою.
- Не використовуйте пристрій на відкритому повітрі, разом з аерозолями (спреями) та в одному приміщенні з балонами з киснем та іншими горючими газами.

- Забороняється використовувати пристрій із пошкодженими або зламаними гребенями або головкою тримера, адже це може призвести до пошкоджень шкіри.
- Щоб від'єднати пристрій від мережі, перемкніть вимикач у положення «OFF» («0») та вийміть штекер із розетки.
- **Увага!** Не залишайте пристрій у місцях, де він може бути пошкоджений твариною або потрапити під вплив атмосферних опадів.
- Головку тримера слід змащувати до, під час і після використання. Вона може нагріватися під час експлуатації, тому її необхідно часто перевіряти, щоб уникнути отримання опіків твариною.
- Зберігайте пристрій у сухому стані.

**Будь ласка, збережіть цю інструкцію!**

## Декларація відповідності ЄС (спрощена)

Цим, **TRIXIE Heimtierbedarf GmbH & Co. KG, 24963 Tarp, Industriestraße 32**, заявляє, що виріб №. 23886 - Машинка для стрижки SLIM 3in1 - відповідає вимогам чинних директив.

Повний текст Декларації про відповідність ЄС доступний за посиланням www.trixie.de або за наступним QR-кодом:

## (HU) Használati útmutató *SLIM 3in1*

**A csomag tartalma**
1 × Slim 3in1 akkumulátoros nyírógép SLIM 3in1, 3 × nyírófej, 4 × felpattintható fésűs toldat a T- és U-nyírófejhez (3-9 mm), 1 × USB-C töltőkábel, 1 × tisztítókefe, 1 × olaj, 1 × használati útmutató | Hálózati USB adapter nem tartozék

**Műszaki adatok**
**Termék megnevezése:** akkumulátoros nyírógép
**Típus:** SLIM 3in1
**Töltési bemeneti feszültség:** AC 100-240 V / 50-60 Hz
**Kimeneti teljesítmény:** DC 3,7 V / 700 mA
**Akkumulátor típusa:** lítium-ion
**Akkumulátorkapacitás:** 700 mAh
**Töltési idő:** 90 perc
**Működési idő:** akár 90 perc

## A bundaápolásra vonatkozó, alapvető utasítások

Legjobb feltételek a nyíráshoz: Készítsen elő egy stabil és csúszásmentes munkaterületet az asztalon. Ismertesse meg az állatot/kutyát a SLIM 3in1 nyírógéppel:

**Lépés 1:** Néhány nappal a nyírás előtt kapcsolja be a gépet etetés és játék közben. Így az állat először hozzászokik a zajhoz, és valami pozitív dologgal társítja azt.

**Lépés 2:** Szoktassa az állatot a rezgéshez. Ehhez tartsa a készüléket óvatosan az állat fejéhez úgy, hogy a nyírópengét távolabb tartja az állattól. Ha az állat meg akarja szagolni a készüléket, engedje meg neki, hogy így tegyen.

**Megjegyzés:**
- Játsszon az állattal/kutyával, és beszéljen hozzá. A vágás mindkettőjük számára legyen élvezetes. Ha az állat ideges vagy ijedt, halassza el a nyírást egy másik napra.
- Fürdesse meg az állatot/kutyát. Kérjük, csak szakkereskedőktől vásárolt kutyasampont használjon (pl. 29195 cikk). Szárítsa meg teljesen a szőrzetet (mindig a szőr növekedési irányának megfelelően szárítsa meg).
- Fésülje ki a szőrzetet, és távolítsa el a durva gubancokat. Az alapos kikefélés rendkívül fontos. Segít az állatnak/kutyának ellazulni, és eltávolítja a bundából a filcesedés utolsó nyomait is. Először egy durva fésűvel, majd egy finomabb, puha kefével (pl. 24132-es cikk) dolgozzon.

**A vágókészletet a nyírás előtt, alatt és után olajozza be. Ellenkező esetben a garancia érvényét veszti!**

## Az akkumulátor feltöltése

Előfordulhat, hogy ez az akkumulátoros nyírógép a kézhezvételkor még rendelkezik némi töltöttséggel. Kérjük, merítsd le ezt a maradék töltöttséget, amíg az akkumulátor teljesen le nem merül. Az akkumulátor kb. 90 perc alatt teljesen feltölthető. Az akkumulátor élettartamának megőrzése érdekében a teljes feltöltés után válaszd le a készüléket a töltőkábelről.

## Töltés

1. Csatlakoztasd a töltőkábelt a nyírógéphez és egy hálózati USB adapterhez (nem tartozék).
2. Töltés közben hagyd kikapcsolva a készüléket.
3. Amikor az akkumulátor teljesen feltöltődött (5 villogó töltésjelző sáv), húzd ki a csatlakozót, és válaszd le a töltőkábelt a nyírógépről.

## A nyírófej cseréje

A sérülések elkerülése érdekében nyírófejcsere közben győződj meg róla, hogy a készülék ki van kapcsolva.

1. A nyírófej levételéhez alulról nyomd meg a nyírófej fogait, amíg a nyírófej ki nem kattan a készülékből.
2. Ezután helyezd be az új nyírófejet: vezesd a vezetősínt az elülső részen lévő nyílásba, majd pattintsd a hátsó részt a készülékre.

## A felpattintható fésű cseréje

1. Tartsd a nyírógépet az egyik kezedben, a másik kezed hüvelykujjával pedig oldd le a fésűt a nyírófejről.
2. Ezután helyezd fel az új felpattintható fésűt a nyírófej elejére, majd pattintsd be a hátsó végét.

## Az állítható felpattintható fésű beállítása

1. Tartsd a nyírógépet az egyik kezedben, a másik kezed hüvelykujjával pedig pattintsd a fésűt a kívánt hosszúságú állásba.

## Nyírófej-változatok

**T-nyírófej:** a törzs nyírásához
**U-nyírófej:** a has és a fej nyírásához
**Paw nyírófej:** extra keskeny nyírófej a mancsok nyírásához

**Az állat nyírása**

1. **Lábak és mancsok:** fésüld ki a lábszőrt, és előzetesen vágd le a hosszú szőrt. Emeld fel az állat lábait óvatosan, de határozottan, és tartsd őket egyenesen előre. Ne hajlítsd a lábakat kényelmetlen helyzetbe. A mancsokon lévő szőr nyírásakor különösen óvatosan járj el.
2. **Fej:** emeld meg az állat pofáját, tartsd nyugodtan, és nyírj a szőr növekedési irányában. Az orrnyerget a nyírást a pofa tetején kezdd. A nyírás befejezése után az utolsó finomításokhoz használj ollót. **Kérjük, vedd figyelembe, hogy a vibrisszák (bajuszszőrök) lenyírása állatvédelmi szempontból tilos, ezért ezt kifejezetten nem javasoljuk!**

**A nyírófej olajozása**

A nyírófej olajozásához először alaposan tisztítsd meg, majd cseppents 1 csepp olajat a pengére. Kapcsold be rövid időre a nyírógépet, hogy az olaj egyenletesen eloszoljon, majd a felesleges olajat töröld le egy tiszta ruhával.

**Figyelem:**

1. Ez a nyírógép nem vízálló, ezért kérjük, ne nyírd az állatot fürdetés közben.
2. Soha ne nyírj erősen filces szőrt. Ez károsítja a nyírófejet és lerövidíti a nyírógép élettartamát.
3. Az optimális eredmény érdekében fontos a nyírófejet rendszeresen olajozni, a nyírás során is.

## Fontos biztonsági utasítások

Kérjük, hogy az új nyírógép használata előtt figyelmesen olvassa el az alábbi utasításokat. Az elektromos készülékek használatakor saját védelme érdekében feltétlenül tartsa be az alábbi utasításokat:

- Ne nyúljon vízbe esett készülék után. Ha a készülék töltődik, azonnal húzza ki a konnektorból.
- Ne használja fürdetés közben vagy a zuhany alatt.
- Ne tegye le vagy tárolja a készüléket olyan helyen, ahol az beleeshet vagy belecsúszhat a kádba vagy a mosdókagylóba. A készüléket ne ejtse le, illetve ne merítse vízbe vagy más folyadékba.
- Töltés után mindig azonnal húzza ki a készüléket a konnektorból. A készüléket a hálózati csatlakozónál, és ne a kábelnél fogva húzza ki.
- Az alkatrészek tisztítása, szétszerelése vagy összeszerelése előtt húzza ki a hálózati csatlakozót a konnektorból.
- Soha ne hagyja felügyelet nélkül a hálózatra csatlakoztatott készüléket.
- Ezt a készüléket 8 év feletti gyermekek, valamint csökkent fizikai, érzékszervi vagy szellemi képességekkel rendelkező, illetve tapasztalattal és ismeretekkel nem rendelkező személyek akkor használhatják, ha felügyelik őket, illetve ha a készülék biztonságos használatára vonatkozóan utasításokat kaptak, és megértették a készülékkel járó veszélyeket.
- A készülék nem gyermekeknek való játékszer.
- A készüléket csak a jelen kézikönyvben leírt célokra használja. Ne használjon a TRIXIE Heimtierbedarf GmbH & Co. által nem jóváhagyott tartozékokat.
- Ne működtesse a készüléket, ha sérült a tápkábel vagy a hálózati csatlakozó, ha a készülék nem működik megfelelően, illetve ha leejtették, megsérült, vagy ha vízbe esett. Ilyen esetekben küldje el a készüléket diagnosztika és javítás céljából a TRIXIE Heimtierbedarf GmbH & Co. KG vállalatnak.
- Tartsa távol a tápkábelt a forró felületektől.
- Soha ne vezessen be idegen tárgyakat a készülék nyílásaiba.
- Ne használja a készüléket kültéren, aeroszolos termékekkel (spray-kkel) együtt, illetve olyan helyeken, ahol oxigént adagolnak.

- Ne használja a készüléket sérült vagy törött nyírófejjel vagy fésűvel, mert azzal bőrsérüléseket okozhat.
- A készülék hálózatról való leválasztásához állítsa a főkapcsolót „OFF" („0") állásba, és húzza ki a hálózati csatlakozót a konnektorból.
- **Figyelem:** Ne tegye a készüléket olyan helyre, ahol azt az állat megrongálhatja, vagy ahol az ki van téve az időjárás viszontagságainak.
- Használat előtt, közben és után olajozza be a vágófejeket. Mivel használat közben felmelegedhetnek, gyakran ellenőrizze őket, hogy elkerülje az állat megégését.
- Tartsa a készüléket szárazon.

**Kérjük, őrizze meg ezt az útmutatót!**

## EU-megfelelőségi nyilatkozat (egyszerűsített)

A **TRIXIE Heimtierbedarf GmbH & Co. KG, 24963 Tarp, Industriestraße 32**, ezennel kijelenti, hogy a #23886 - Akkumulátoros nyírógép SLIM 3in1 - nevű termék megfelel a hatályos irányelveknek.

Az EU-megfelelőségi nyilatkozat teljes szövege a www.trixie.de weboldalon vagy az alábbi QR-kódot beolvasva érhető el:

# Bedienungs-anleitung

*SLIM 3in1*

- (EN) **Manual Instructions**
- (FR) **Instructions**
- (NL) **Gebruiksaanwijzing**
- (IT) **Istruzioni per l'uso**
- (SV) **Instruktioner**
- (ES) **Manual Instruccione**
- (RU) **Инструкции**
- (PT) **Manual Instruções**
- (PL) **Instrukcja**
- (CS) **Instrukce**
- (DA) **Betjeningsvejledning**
- (SK) **Návod na obsluhu**
- (UK) **Посібник з експлуатації**
- (HU) **Használati útmutató**

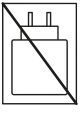

**Points de collecte sur www.quefairedemesdechets.fr**
**Privilégiez la réparation ou le don de votre appareil !**

TRIXIE Heimtierbedarf | Industriestr. 32 | 24963 Tarp
GERMANY | **www.trixie.de** | **kontakt@trixie.de**

TRIXIE UK Pet Products Ltd. | Unit 7 Deer Park Road | Moulton Park
Northampton NN3 6RZ | **www.trixieuk.uk** | **contact@trixieuk.uk**