TRIXIE

Windeln
für Hündinnen

S-M

DEVELOPED WITH VETERINARIANS

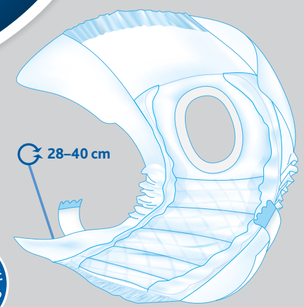

EN **Diapers** for Female Dogs

FR **Couches** pour chiens femelles

IT **Pannolini** per cani femmine

NL **Luiers** voor Teven

SV **Blöjor** för Tikar

ES **Pañales** para Hembras

#23632

TRIXIE

Windeln
für Hündinnen

S-M

DEVELOPED WITH VETERINARIANS

EN **Diapers** for Female Dogs

FR **Couches** pour chiens femelles

IT **Pannolini** per cani femmine

NL **Luiers** voor Teven

SV **Blöjor** för Tikar

ES **Pañales** para Hembras

#23632

PLASTIC IN PRODUCT - PRODUKT ENTHÄLT KUNSTSTOFF - PRODUCT BEVAT PLASTIC - PRODUIT CONTENANT DU PLASTIQUE - PLASTICA NEL PRODOTTO - PLÁSTICO EN EL PRODUCTO - PRODUKTEN INNEHÅLLER PLAST - TUOTTEESSA ON MUOVIA - PRODUKT OBSAHUJE PLASTY - PRODUKT ZAWIERA PLASTIK - PLAST VE VÝROBKU - ПРОДУКТЪТ СЪДЪРЖА ПЛАСТМАСА

PLASTIC IN PRODUCT

EN Windeln für Hündinnen

Mit Tierärzten entwickelt

- Hygiene bei Inkontinenz, Läufigkeit und nach Operationen
- sicherer Sitz durch Gummizug an Bund und Beinausschnitten
- mit Rutenöffnung
- mit breiten, beidseitigen Klebeverschlüssen
- Einwegwindel
- Vlies (Polyester)/Zellulose

EN Diapers for Female Dogs

Developed with veterinarians

- hygiene for incontinence, females in season and after operations
- good fit due to elastic band at waist and legs
- with opening for tail
- with wide adhesive fasteners on both sides
- disposable
- non-woven fabric (polyester)/cellulose

FR Couches pour chiens femelles

Développé avec des vétérinaires

- hygiène de l'incontinence, des cycles des femelles et après les opérations
- s'ajustent bien grâce à la bande élastique à la taille et aux jambes
- ouverture pour la queue
- larges attaches adhésives de chaque côté
- couches jetables
- en tissu (polyester)/cellulose

IT Pannolini per cani femmine

Prodotto sviluppato in collaborazione con un team di esperti

- prodotto igienico per incontinenza, femmine in calore e in fase post-operatoria
- buona vestibilità grazie alla fascia elastica in corrispondenza del girovita e delle zampe
- con apertura per la coda
- con larghe chiusure adesive su entrambi i lati
- monouso
- in tessuto non tessuto (poliestere)/cellulosa vegetale

info smaltimento: www.trixieitalia.it

NL Luiers voor Teven

In samenwerking met dierenartsen ontwikkeld

- hygiëne bij incontinentie, loopsheid en na operaties
- goede pasvorm door elastisch gedeelte bij taille en beenopeningen
- met opening voor de staart
- met brede klittenbandsluitingen aan weerskanten
- wegwerpluier
- vezelvlies (polyester)/cellulose

SV Blöjor för Tikar

Utvecklad tillsammans med veterinärer

- hygienisk vid inkontinens, löptikar och efter operation
- god passform tack vare resår i midjan och ben
- öppning för svansen
- breda kardborreband på sidorna
- för engångsbruk
- fiberduk (polyester)/cellulosa

DA Bleer til hunhunde

Udviklet med veterinærer

- hygiejne ved inkontinens, tæver i løbetid ellerefter operationer
- god pasform pga. elastikbånd omkring talje og ben
- med åbning til halen
- med brede selvklæbende hægter på begge sider
- engangsble
- fleece (polyester)/cellulose

ES Pañales para Hembras

Desarrollado por veterinarios

- higiene para incontinencia, hembras en celo y después de operaciones
- buen ajuste por la banda elástica en la cintura y las patas
- con apertura para la cola
- con el ancho de las sujeciones adhesivo a ambos lados
- desechables
- tela no tejida (poliéster)/celulosa

PT Fraldas para Cadelas

Desenvolvido em conjunto com veterinários

- higiene para incontinência, cadelas com o cio e pós-operatórios
- assenta bem graças a elástico na cintura e patas
- com abertura para a cauda
- com tiras adesivas largas em ambos os lados
- descartável
- TNT (tecido/poliester)/celulose

PL Pieluchy dla suczek

Zaprojektowany przez lekarzy weterynarii

- w przypadkach nietrzymania moczu, dla suczek podczas cieczki i zwierząt po operacji
- dobrze przylegają, dzięki ściągaczom przy łapach i udach
- z otworem na ogon
- z mocowaniem na rzepy po obu stronach
- jednorazowe
- włóknina (z poliestru)/celuloza

CZ Pleny pro feny

Vytvořeno s veterináři

- hygjena při inkontinenci, fenky v hárání a po operacích
- dobře padne díky elastickému pásku v pase a na nohách
- s otvorem na ocas
- s velice přilnavým upevněním na obou stranách
- na jedno použití
- netkaná textilie (polyester)/buničitá vata

RO Подгузники для сук

Разработано ветеринарами

- гигиена при недержании мочи, для сук в период течки и в пост-операционный период
- хорошо прилегают к телу благодаря эластичному поясу и манжетам
- оставляют хвост открытым
- на липучках
- одноразовые
- нетканое полотно (полиэстер)/целлюлоза

71178 Made in China

4 011905 236322

#23632

POCHE

TRIXIE Heimtierbedarf
Industriestr. 32
24963 Tarp · GERMANY
www.trixie.de

TRIXIE UK Pet Products Ltd.
Unit 7, Deer Park Road,
Moulton Park,
Northampton NN3 6RZ

12x

#23631	XS–S	20–28 cm	#23634	M–L	36–52 cm
#23632	**S–M**	**28–40 cm**	#23635	L	38–56 cm
#23633	M	32–48 cm	#23636	XL	40–58 cm