Pos. Nr. / Pos. No.	Bezeichnung / Description	Anzahl / Quantity
Pos. 1	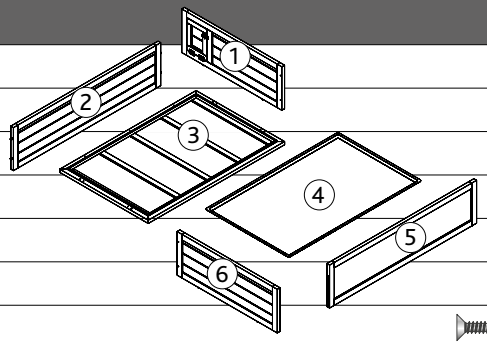	1
Pos. 2		1
Pos. 3		1
Pos. 4		1
Pos. 5		1
Pos. 6		1
Pos. a		11 + 1
Pos. b	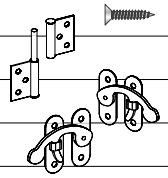	16 + 1
Pos. c		2
Pos. d		1
Pos. e		1

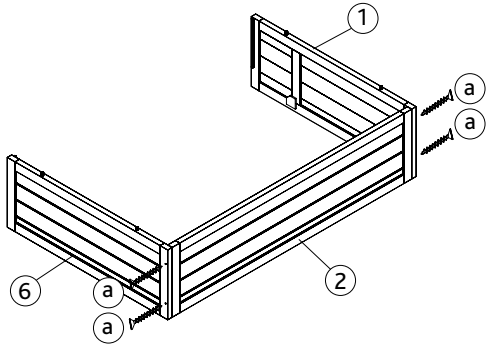

1.

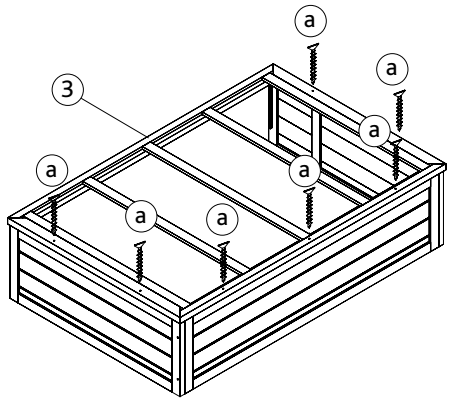

2.

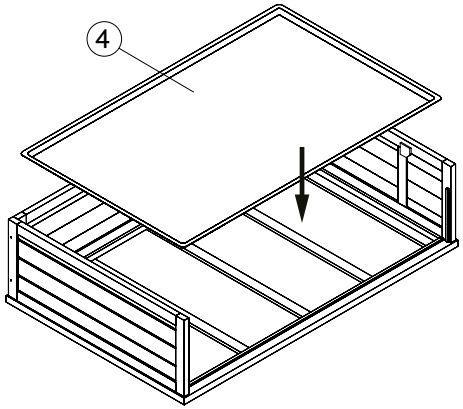

3.

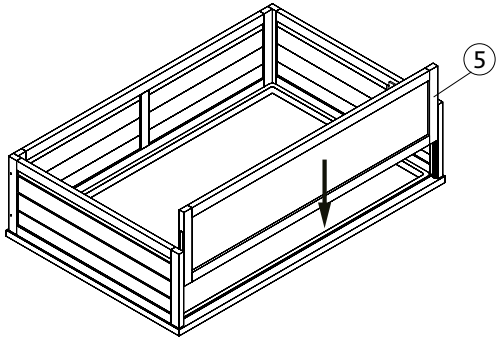

4.

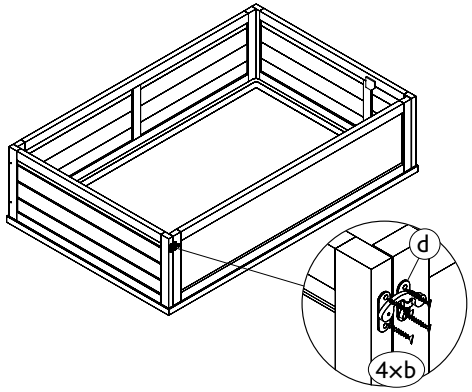

5.

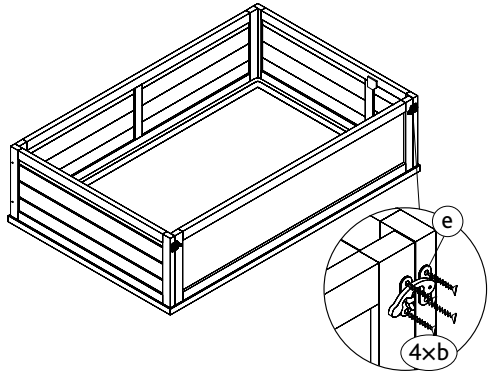

6.

(DE) Dieser Artikel ist kompatibel mit der #62481.

(EN) Can be combined with enclosure #62481.

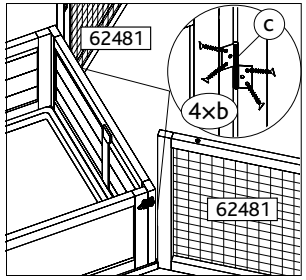

TRIXIE Heimtierbedarf GmbH & Co. KG | Industriestr. 32 | 24963 Tarp | GERMANY | **www.trixie.de** | **kontakt@trixie.de**
TRIXIE UK Pet Products Ltd. | Unit 7 Deer Park Road | Moulton Park | Northampton NN3 6RZ | **www.trixieuk.uk** | **contact@trixieuk.uk**