Art.-Nr. / Item No.	Kratzbaum / Scratching Post	Farbe / Colour	Höhe / Height
48115	Elena	salbei / sage	83 cm

Pos. Nr. / Pos. No.	Bezeichnung / Description	Abmessung in mm / Measurement in mm	Anzahl / Quantity	Art. Nr. / Item No.
Pos. 1	Bodenplatte / Bottom plate	740 × 20 × 450	1	48115-10
Pos. 2	Stufe / Step plate	420 × 20 × 270	1	48115-11
Pos. 3	Liegeplatte / Lying plate	600 × 20 × 400	1	48115-12
Pos. 4	Höhle: Frontplatte / Cave: front plate	400 × 20 × 400	1	48115-20
Pos. 5	Höhle: Rückseite / Cave: back plate	400 × 20 × 400	1	48115-21
Pos. 6	Höhle: Bodenplatte / Cave: bottom plate	350 × 20 × 350	1	48115-22
Pos. 7	Höhle: Seitenstreifen mit Topplatte / Cave: Side wall stripe with top plate	1150 × 20 × 350	1	48115-23
Pos. 8	Stämme für Höhle / Posts for cave	ø 50 × 350	4	48115-33
Pos. 9	Stamm / Post	ø 110 × 300	1	48115-30
Pos. 10	Stamm mit Stehbolzen / Post with spacer bolt	ø 110 × 400	1	48115-31
Pos. 11	Stamm mit Stehbolzen / Post with spacer bolt	ø 110 × 470	1	48115-32
Pos. 12	Kissen für Höhle / Cushion for cave	460 × 20 × 360	1	48115-21
Pos. a	Flachkopfschraube / Flathead screw	M8 × 30	6	48115-60
Pos. b	Flachkopfschraube / Flathead screw	M8 × 50	2	
Pos. c	Gewindestange / Thread rod	M8 × 80	1	
Pos. d	Unterlegscheibe / Washer	M8 × 24	3	
Pos. e	Verbindungsbolzen / Connecting bolt	M6 × 40	8	
Pos. f	Verbindergehäuse / Connector housing	ø 15	8	
Pos. g	Inbusschlüssel / Allen key		1	

Zuerst die Höhle (Pos. 4 - 8) zusammenbauen.

First assemble the cave (items 4 - 8).

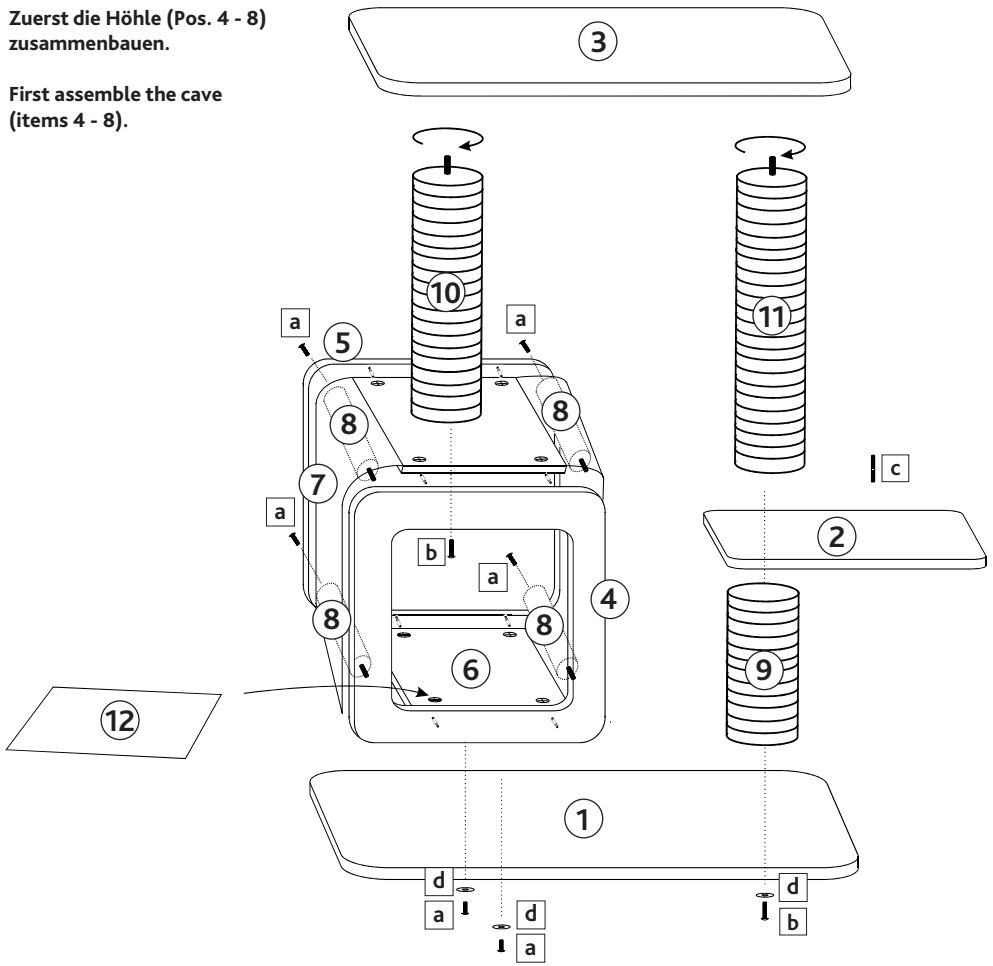

Pos. a
Pos. b
Pos. c
Pos. d
Pos. e
Pos. f
Pos. g

(DE) **Hinweis:**
Bitte überprüfe die Schrauben regelmäßig und ziehe sie wenn nötig nach.
Dieser Artikel sollte von einer erwachsenen Person aufgebaut werden.
Eine französische und italienische Anleitung ist unter der jeweiligen Artikel-Nummer auf **www.trixie.de** zu finden.

(EN) **Advice:**
Please check the screws regularly and retighten them if necessary.
This product should be assembled by an adult.
Please find instructions in French and Italian under the corresponding item number at **www.trixie.de/en**.

(FR) **Conseil:**
Vous trouverez les informations détaillées en français et en italien à chaque référence d'article, sur notre site **www.trixie.fr**.

(IT) **Nota:**
Le istruzioni in italiano e francese sono disponibili selezionando il codice dell'articolo sul nostro sito **www.trixie.it**.