TRIXIE

(DE) 4-Wege Freilauftür

- transparente Klappe, geräuscharm
- mit spezieller Dichtung und Magnetverschluss
- mit Sicherheitsverschluss
- Kunststoff

(EN) 4-Way Flap Door

- transparent flap, silent action
- with special sealing and magnetic lock
- with safety lock
- plastic

(FR) 4-Porte battante

- trappe transparente, silencieuse
- avec fermeture étanche et serrure magnétique
- fermeture sécurisée
- plastique

(IT) Porta a 4 funzioni

- con battente trasparente, silenzioso
- con chiusura magnetica e guarnizione antispifferi
- con chiusura di sicurezza
- in plastica

(NL) 4-weg huisdierluik

- transparante klep, geluidsarm
- met speciale afdichting en magneetsluiting
- met veiligheidssluiting
- kunststof

(SV) 4-vägs Lucka

- transparent lucka, ljudlös
- med specialtätning och magnetlås
- med säkerhetslås
- plast

(DA) 4-vejs Kæledyrslem

- transparent lem, lydsvag
- med forsegling og magnet
- med sikkerhedslås
- plast

(ES) Trampilla 4 Opciones

- solapa transparente, acción silenciosa
- con sellado especial y cierre magnético
- con cierre de seguridad
- plástico

(PT) Porta com 4 posições

- porta vai-e-vem transparente, silenciosa
- com fecho magnético
- com fecho de segurança
- plástico

(PL) Dwustronne drzwiczki wahadłowe 4-Way

- Przezroczysta klapa, cicha praca
- Z zamknięciem na zamek magnetyczny
- Z zamkiem bezpieczeństwa
- Z plastiku

(CS) Čtyřcestná dvířka

- průhledná klapka, tichý chod
- se speciálním těsněním a magnetickým zámkem
- s bezpečnostním zámkem
- plast

(RU) Дверца, 4 позиции

- прозрачная створка, бесшумно открывается и закрывается
- со специальным уплотнителем и магнитной защёлкой
- с блокировкой
- пластик

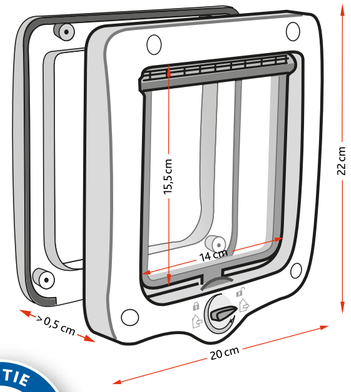

4 047974 442111
70628 Made in China

#44211

GARANTIE 3 JAHRE WARRANTY YEARS

(PR) Garanti 3 ans
(IT) 3 anni di garanzia
(NL) 3 jaar garantie
(SV) 3 års garanti
(DA) 3 års garanti
(ES) 3 años de garantía
(PT) 3 anos de garantia
(PL) 3 lata gwarancji
(CS) 3 roky záruka
(RU) 3 года гарантии

TRIXIE Heimtierbedarf
Industriestr. 32 · 24963 Tarp
GERMANY
www.trixie.de

TRIXIE

(DE) nur raus
(EN) out only
(FR) sortie seule
(IT) solo verso l'esterno
(NL) alleen naar binnen
(SV) endast ut
(DA) kun ud
(ES) solo salir
(PT) só sair
(PL) otwierane na zewnątrz
(CS) pouze ven
(RU) только на выход

(DE) nur rein
(EN) in only
(FR) entrée seule
(IT) solo verso l'interno
(NL) alleen naar buiten
(SV) endast in
(DA) kun ind
(ES) solo entrar
(PT) só entrar
(PL) otwierane do wewnątrz
(CS) pouze dovnitř
(RU) только на вход

(DE) offen
(EN) open
(FR) ouvert
(IT) aperto
(NL) open
(SV) öppen
(DA) åben
(ES) abierto
(PT) aberto
(PL) otwarte
(CS) otevřeno
(RU) открыто

(DE) geschlossen
(EN) closed
(FR) fermé
(IT) chiuso
(NL) gesloten
(SV) låst
(DA) lukket
(ES) cerrado
(PT) fechado
(PL) zamknięte
(CS) zavřeno
(RU) закрыто

TRIXIE

EINFACHE MONTAGE EASY ASSEMBLING

WETTERFEST WEATHER PROOF

4-Wege Freilauftür

NUR RAUS OUT ONLY · NUR REIN IN ONLY · OFFEN OPEN · GESCHLOSSEN CLOSED

#44211

(EN) 4-Way Flap Door
(FR) 4-Porte battante
(IT) Porta a 4 funzioni
(NL) 4-weg huisdierluik
(SV) 4-vägs Lucka
(DA) 4-vejs Kæledyrslem
(ES) Trampilla 4 Opciones
(PT) Porta com 4 posições
(PL) Dwustronne drzwiczki wahadłowe 4-Way
(CS) Čtyřcestná dvířka
(RU) Дверца, 4 позиции

TRIXIE

EINFACHE MONTAGE EASY ASSEMBLING

(FR) facile à assembler
(IT) facile da montare
(NL) eenvoudige montage
(SV) enkel montering
(DA) nem samling
(ES) fácil montaje
(PT) fácil de montar
(PL) łatwy montaż
(CS) jednoduchá montáž
(RU) лёгкий монтаж

WETTERFEST WEATHER PROOF

(FR) résistant aux intempéries
(IT) resistente alle intemperie
(NL) weerbestendig
(SV) väderbeständig
(DA) vejrbestandig
(ES) apto para exterior
(PT) à prova de intempéries
(PL) produkt odporny na czynniki atmosferyczne
(CS) odolné vůči počasí
(RU) покрытие, устойчивое к атмосферным воздействиям